S35-2SLC-10

Port SFP-Gigabit 2xFiber Mini GBIC SM -10km. 1310nm (1000BASE-LX), temp pracy -40~+85°C

Opis

Moduł nadawczo-odbiorczy KGS Fire & Security został specjalnie zaprojektowany do obsługi światłowodu o wysokiej wydajności, w tym zintegrowanego dupleksowego łącza danych w trybie pojedynczym. Zgodne z umową SFA Multisource Agreement (MSA), te moduły nadawczo-odbiorcze oferują możliwość podłączenia podczas pracy, co ułatwia instalację bez zakłócania działania urządzenia nadrzędnego działającego online. Moduł nadawczo-odbiorczy SFP GBIC można zainstalować w przełącznikach KGS Fire & Security z interfejsem 100Base-FX lub 1000Base-SX / LX SFP.



Szczegóły

- Zgodny z normą SFP
- Szybkość transmisji 1,25 Gb/s
- Laserowy standard bezpieczeństwa klasy 1 zgodny z IEC 60825
- Gniazdo LC duplex
- Niskie rozpraszanie mocy
- Funkcja plug-and-play dla łatwej instalacji
- Hot-plug
- Temperatura pracy od -40°C do + 75°C
- Wskaźnik wykrycia sygnału TTL
- Pojedynczy zasilacz 3,3 V.
- Zgodny z IEEE 802.3ab

S35-2SLC-10

Port SFP-Gigabit 2xFiber Mini GBIC SM -10km. 1310nm (1000BASE-LX), temp pracy -40~+85°C

Specyfikacja techniczna

General

Category	SFP
Port type	Single Mode
No. of fibers	2
Port speed	Gigabit
Wavelength	1310 nm

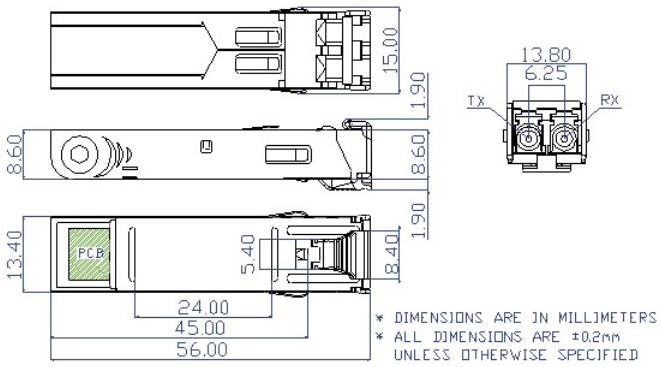

Będąc firmą innowacyjną, Kidde Global Solutions zastrzega sobie prawo do zmian w specyfikacji wyrobów bez uprzedzenia. W celu uzyskania najnowszych specyfikacji prosimy o wizytę na stronach pl/firesecurityproducts.com lub kontakt z przedstawicielem handlowym.

Last updated on 12 November 2026 - 20:20