# S25-2MLC-2

**SFP Fast 100Base-FX module (1310nm) - 2km - MM (LC).**



# S25-2MLC-2

**SFP Fast 100Base-FX module (1310nm) - 2km - MM (LC).**

## Technische specificaties

### General

| | |
|---|---|
| Category | SFP |
| Port type | Multi Tilstand |
| No. of fibers | 2 |
| Port speed | Hurtig |
| Wavelength | 1310 nm |

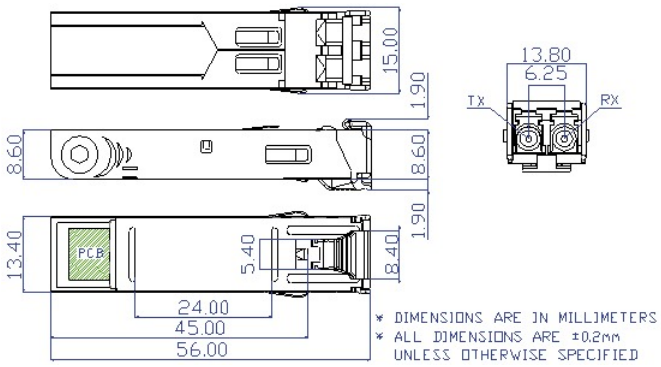


Als een bedrijf van innovatie behoudt Kidde Global Solutions zich het recht voor productspecificaties zonder kennisgeving te wijzigen. Ga voor de nieuwste productspecificaties online naar nl.firesecurityproducts.com of neem contact op met uw verkoopvertegenwoordiger.

Last updated on 12 November 2026 - 20:20