DC101S60

Opbouwcontact met sabotagelus, 6m, kleur wit, schakelafstand ±15mm, NC.



DC101S60

Opbouwcontact met sabotagelus, 6m, kleur wit, schakelafstand ±15mm, NC.

Technische specificaties

General

Application type	Ytmontering
Contact type	NC

Wired/wireless

Wired-wireless	Kablede

Regulatory

EN50131 grade	Lønklasse 2

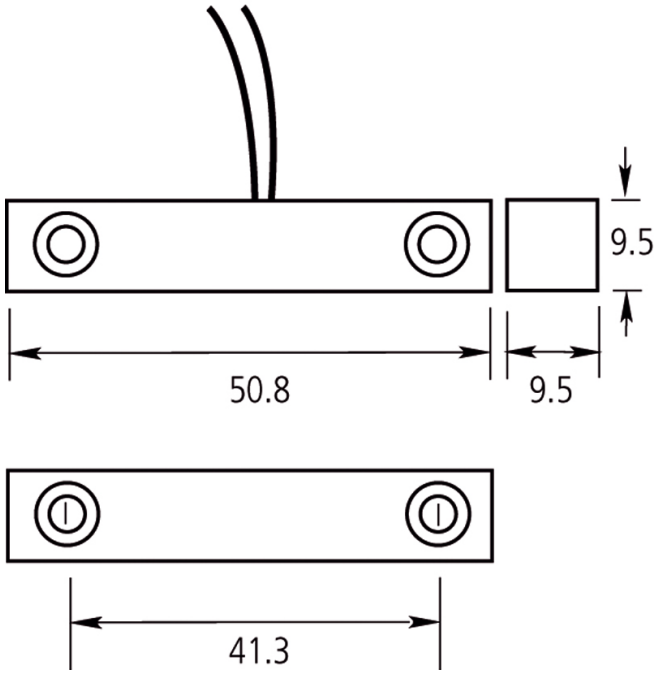

Als een bedrijf van innovatie behoudt Kidde Global Solutions zich het recht voor productspecificaties zonder kennisgeving te wijzigen. Ga voor de nieuwste productspecificaties online naar nl.firesecurityproducts.com of neem contact op met uw verkoopvertegenwoordiger.

Last updated on 12 November 2026 - 18:57