TVP-WM-PM

Adaptador para montar en poste para domos PTZ TruVision.

Visión general

El TVP-WM-PM es un accesorio para montaje en poste que se puede utilizar en combinación con el TVP-WMB o GEA-102. Este accesorio para montaje en poste permite montar una cámara domo PTZ en un poste y puede proporcionar al usuario un mayor campo de visión al observar grandes áreas.

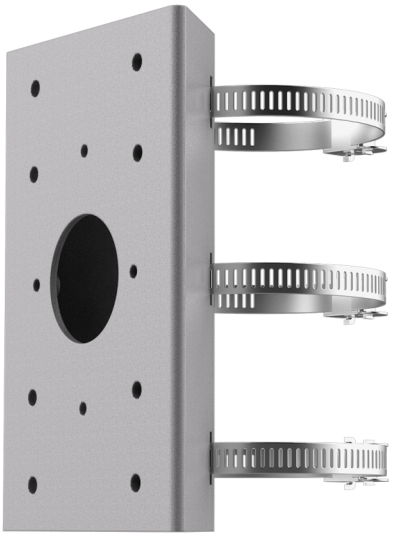

Detalles

- Adaptador para montaje a poste de domo PTZ TruVision
- Compatible con TVP-WMB o GEA-102

TVP-WM-PM

Adaptador para montar en poste para domos PTZ TruVision.

Especificaciones técnicas

General

Bracket type	Kamera
Support type	PTZ-Kamera, TruVision Halterung
Bracket mounting part	Montageadapter
Mount type	Mastmontage
Cable management	No

Productos compatibles

Categoría	Referencia	Descripción
Brackets & Mounts	TVP-WMB	Soporte de pared para domos PTZ TruVision.

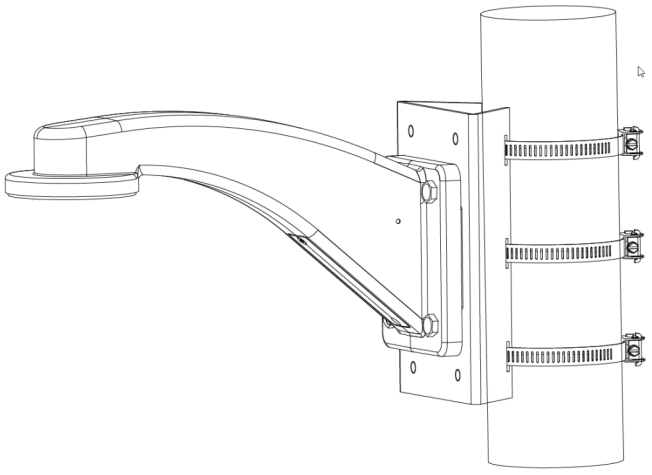

Como empresa innovadora, Kidde Global Solutions se reserva el derecho de modificar las especificaciones de los productos sin previo aviso. Para conocer las últimas especificaciones de los productos, visite la Web de es.firesecurityproducts.com o póngase en contacto con su comercial.

Last updated on 12 November 2026 - 18:57