DC113

Contacto magnetico de rodillo para empotrar. 2m de cable.

Contacto magnético de rodillo

El contacto magnético de rodillo ahorra el tiempo de instalación a la vez que proporciona la seguridad de un contacto magnético. Realizando únicamente un agujero de montaje facilitamos la instalación de la única unidad del equipo.
El montaje empotrado oculta el contacto magnético dentro del marco de la puerta protegida.

Funcionamiento fiable

El embolo del rodillo de KSG Fire & Security esta diseñado para trabajar con una pequeña superficie de contacto en la puerta. Esto reduce la probabilidad de que la suciedad y otros residuos obstruyan el mecanismo. La carcasa diseñada específicamente con plástico ABS protege el rodillo de las deformaciones producidas en los cercos de las puertas que podrían causar el mal funcionamiento del equipo.

Aplicaciones

Utilice el DC113 para proteger una gran variedad de puertas y ventanas. También puede ser utilizado para proteger objetos de alto valor en exposiciones, tales como antigüedades, libros u obras de arte instalando el contacto empotrado.



Detalles

- Ideal para instalaciones residenciales
- Funcionamiento como interruptor de embolo o de bola
- Instalación sencilla, autofijaciones fiables
- Accesorios de montaje incluidos

DC113

Contacto magnetico de rodillo para empotrar. 2m de cable.

Especificaciones técnicas

General

Application type	Infälld montering
Contact type	NC

Wired/wireless

Wired-wireless	Verdrahtet

Physical

Colour	Beige

Regulatory

Certification	INCERT

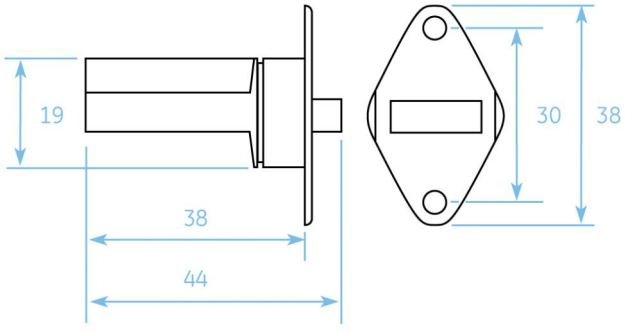

Como empresa innovadora, Kidde Global Solutions se reserva el derecho de modificar las especificaciones de los productos sin previo aviso. Para conocer las últimas especificaciones de los productos, visite la Web de es.firesecurityproducts.com o póngase en contacto con su comercial.

Last updated on 12 November 2026 - 18:57