DC104

Magnetkontakter, overflademontage, min.-max. gab 9-31 mm,



DC104

Magnetkontakter, overflademontage, min.-max. gab 9-31 mm,

Tekniske specifikationer

General

Application type	Montagem em superfície
Contact type	CO

Wired/wireless

Wired-wireless	Kablede

Physical

Colour	Hvid

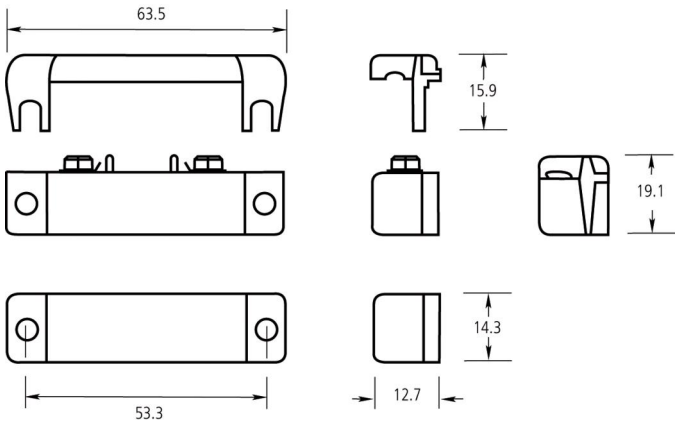

Kidde Global Solutions er et innovativt selskab og forbeholder sig ret til at ændre produktspecifikationer uden varsel. De nyeste produktspecifikationer kan du finde på dk.firesecurityproducts.com eller ved at kontakte din salgsrepræsentant hos.

Last updated on 12 November 2026 - 18:57