DC101B

ARITECH,MAC,SURFACE MOUNT,8" SUPERVISED LOOP WIRE WITH SPECIAL PACKAGING



DC101B

ARITECH,MAC,SURFACE MOUNT,8" SUPERVISED LOOP WIRE WITH SPECIAL PACKAGING

Tekniska specifikationer

General

Application type	Montagem em superfície
Contact type	NF

Wired/wireless

Wired-wireless	Kablede

Physical

Colour	Brun

Regulatory

EN50131 grade	Lønklasse 2

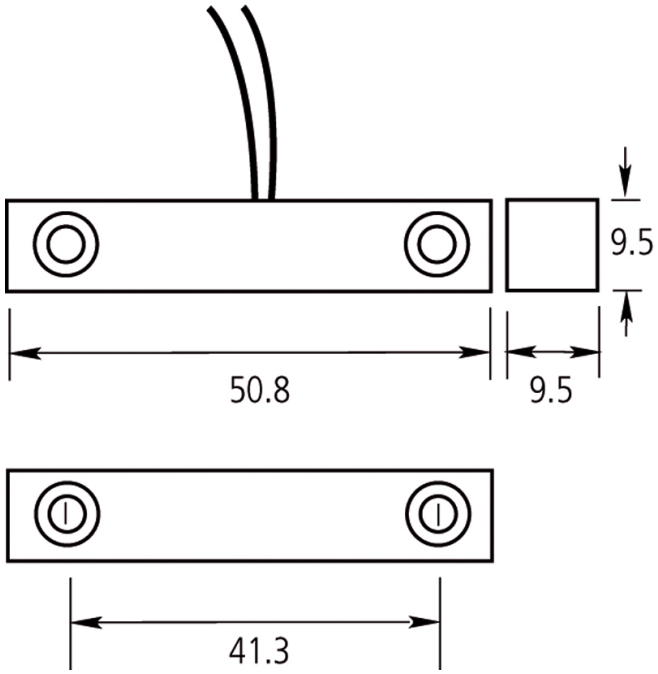

Kidde Global Solutions förbehåller sig rätten att ändra produktspecifikationer utan föregående meddelande. För de senaste produktspecifikationerna, besök se.firesecurityproducts.com online eller kontakta din försäljningsrepresentant.

Last updated on 12 November 2026 - 18:57