# DC101B

**Contact magnétique Aritech, montage en surface, 8", fil en boucle supervisé avec emballage spécial.**



# DC101B

## Contact magnétique Aritech, montage en surface, 8", fil en boucle supervisé avec emballage spécial.

## Spécifications techniques

### General

| | |
|---|---|
| Application type | Surface mount |
| Contact type | NC |

### Wired/wireless

| | |
|---|---|
| Wired-wireless | Wired |

### Physical

| | |
|---|---|
| Colour | Brown |

### Regulatory

| | |
|---|---|
| EN50131 grade | Grade 2 |

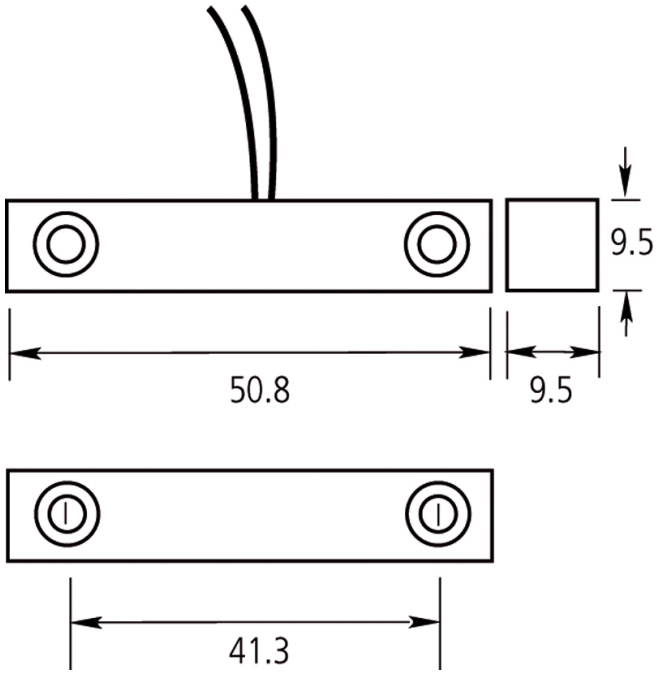


En tant que société d'innovation, Kidde Global Solutions se réserve le droit de modifier les spécifications des produits sans préavis. Pour les dernières spécifications du produit, visitez le site web fr.firesecurityproducts.com ou contactez votre représentant commercial.

Last updated on 12 November 2026 - 18:57