AB380E

Brandlarmklocka 200 mm utomhus, 19 till 28 VDC, 20 mA, 95 dBA, IP33C

AB380E

AB380E är en 200 mm (8") brandlarmklocka framtagen för utomhusbruk. AB380E drivs med 24 VDC och har låg strömförbrukning.



Detaljer

- Inomhusbruk
- Smidig
- Låg strömförbrukning
- Enkel installation
- Underhållsfri
- Pålitlig
- Uppfyller EN54-3
- CPD-godkänd

AB380E

Brandlarmklocka 200 mm utomhus, 19 till 28 VDC, 20 mA, 95 dBA, IP33C

Tekniska specifikationer

Electrical

Power supply type	24 VDC
Number of connection terminals	2

Physical

Colour	Rød
Mounting type	Samling på underlag, Vægmontering
Mounting position	Wall
Mounting base	Deep
Material	Høj slag polykarbonat, Stål

Environmental

Vandal proof	No
Environment	Udendørs

Regulatory

Compliancy	CE, REACH, RoHS 3, WEEE
Certification	CPR

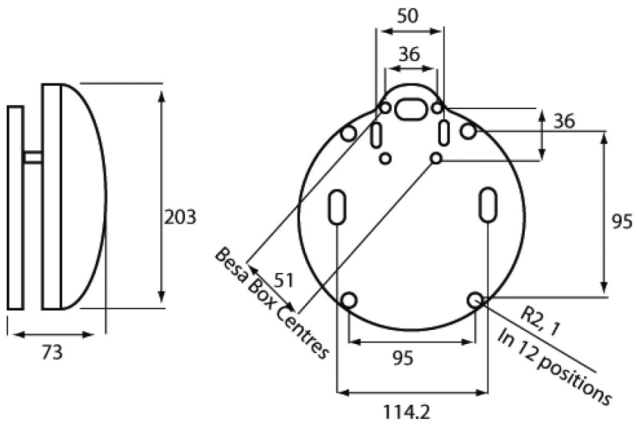

Kidde Global Solutions förbehåller sig rätten att ändra produktspecifikationer utan föregående meddelande. För de senaste produktspecifikationerna, besök se.firesecurityproducts.com online eller kontakta din försäljningsrepresentant.

Last updated on 12 November 2026 - 18:57