# AB380E

**8" Fire Bell, outdoor use, 24 VDC**



# AB380E

## 8" Fire Bell, outdoor use, 24 VDC

## Especificações técnicas

### Electrical

| | |
|---|---|
| Power supply type | 24 VDC |
| Number of connection terminals | 2 |

### Physical

| | |
|---|---|
| Colour | Rot |
| Mounting type | Montaż na podstawie, Wandmontage |
| Mounting position | Naścienny |
| Mounting base | Głeboki |
| Material | Wysokoudarowy poliwęglan, Stahl |

### Environmental

| | |
|---|---|
| Vandal proof | No |
| Environment | Draussen |

### Regulatory

| | |
|---|---|
| Compliancy | CE, REACH, RoHS 3, WEEE |
| Certification | CPR |

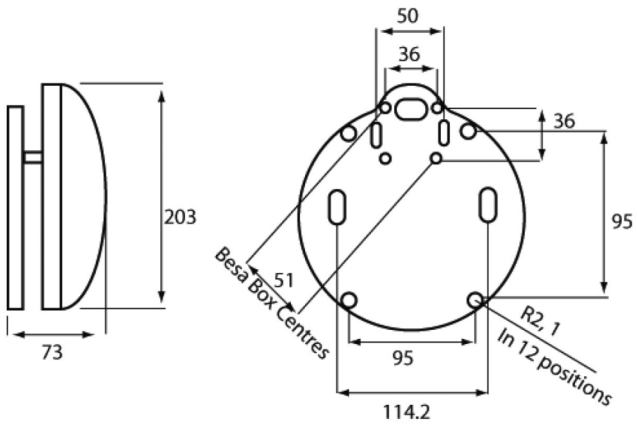


Como empresa de inovação, a Kidde Global Solutions reserva o direito de alterar as especificações do produto sem aviso prévio. Para obter informações sobre as especificações mais recentes do produto, visite pt.firesecurityproducts.com online ou contate o departamento comercial.

Last updated on 12 November 2026 - 18:57