DC102R4.7

Opbouwcont. met schroefaansl., wit, afstand ±18 mm, NC. Incl. 2 weerstanden



DC102R4.7

Opbouwcont. met schroefaansl., wit, afstand ±18 mm, NC. Incl. 2 weerstanden

Technische specificaties

General

Application type	Montaż powierzchniowy
Contact type	Rezystor 4K7

Wired/wireless

Wired-wireless	Kablede

Physical

Colour	Hvid

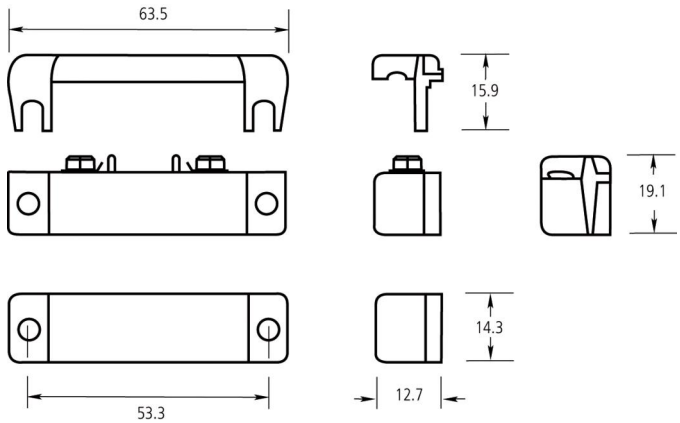

Als een bedrijf van innovatie behoudt Kidde Global Solutions zich het recht voor productspecificaties zonder kennisgeving te wijzigen. Ga voor de nieuwste productspecificaties online naar nl.firesecurityproducts.com of neem contact op met uw verkoopvertegenwoordiger.

Last updated on 12 November 2026 - 18:57