3040-W

Surface mount panic switch, latching red LED indicator and screw terminals, SPDT, white



3040-W

Surface mount panic switch, latching red LED indicator and screw terminals, SPDT, white

Spécifications techniques

General

Type	Schalter
Water resistant	No
LED	Yes
Latching LED circuit	Yes
Alarm contact	Jednobiegunowy, przełączny
Connections	Screw terminals

Wired/wireless

Wired-wireless	Verdrahtet

Electrical

Power supply value	7 to 15 VDC
Current consumption	8 mA

Physical

Physical dimensions	74 × 45 × 19 mm
Colour	Weiß

Environmental

Operating temperature	-18 to +43°C

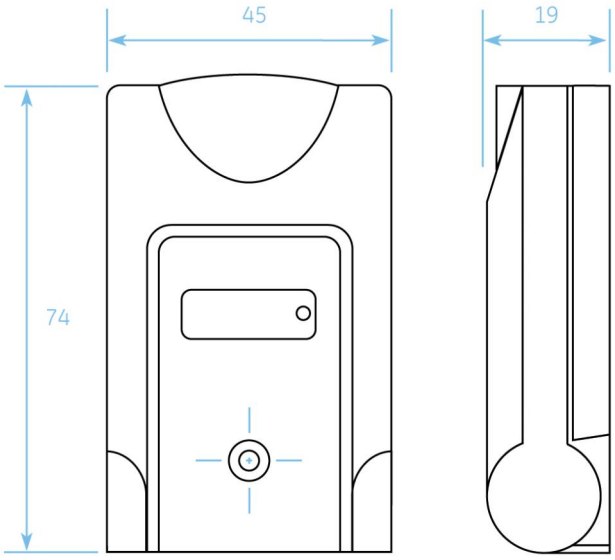

En tant que société d'innovation, Kidde Global Solutions se réserve le droit de modifier les spécifications des produits sans préavis. Pour les dernières spécifications du produit, visitez le site web be.firesecurityproducts.com ou contactez votre représentant commercial.

Last updated on 12 November 2026 - 18:57