HB304

Surface mount panic switch, latching red LED indicator and screw terminals, SPDT, white



HB304

Surface mount panic switch, latching red LED indicator and screw terminals, SPDT, white

Spécifications techniques

General

Type	Switch
Water resistant	No
LED	Yes
Latching LED circuit	Yes
Alarm contact	SPDT
Connections	Screw terminals

Wired/wireless

Wired-wireless	Wired

Electrical

Power supply value	7 to 15 VDC

Physical

Physical dimensions	74 × 45 × 19 mm
Colour	White

Environmental

Operating temperature	-18 to +43°C

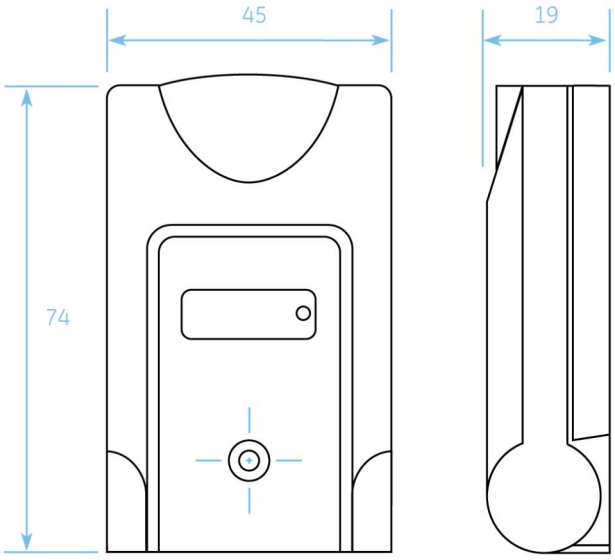

En tant que société d'innovation, Kidde Global Solutions se réserve le droit de modifier les spécifications des produits sans préavis. Pour les dernières spécifications du produit, visitez le site web be.firesecurityproducts.com ou contactez votre représentant commercial.

Last updated on 12 November 2026 - 18:57