116-BG-21F

Detector de Llama IR Dual + soporte mecánico

General

El BG-21 es un detector de llama puntual para la detección de incendios en la que está involucrada la combustión de materiales carbonosos.
El detector tiene una alta clasificación IP que lo hace adecuado para los entornos más hostiles.
El detector se puede utilizar con la mayoría de los paneles de alarma contra incendios convencionales que dan alarma según el principio de aumento de corriente. Debe instalarse una resistencia de alarma entre los terminales 3 y 4. El valor de la resistencia de alarma se puede dimensionar para la corriente de alarma correcta según el panel.
La clase de rendimiento puede ser configurada por el sistema de acuerdo con la tabla 1.
El procesamiento de señal avanzado y la inteligencia DYFI + aseguran que el detector tenga una alta inmunidad a cualquier fuente de alarma molesta combinada con una detección rápida de incendios reales.

El soporte permite montar el detector en una configuración de detección de fachada fuera del edificio para proteger

Fácil de instalar y mantener

Dos sensores infrarrojos detectan el espectro infrarrojo de un incendio. Los sensores evalúan diferentes partes del espectro infrarrojo utilizando esta información para verificar que las señales corresponden a las características de una llama real.



Detalles

- Detector IR Dual IR
- Convencional
- Carcasa IP66
- Bajo consumo
- Inmunidad a fuentes falsas
- Conforme a EN54: Parte 10

116-BG-21F

Detector de Llama IR Dual + soporte mecánico

Especificaciones técnicas

Electrical

Power supply type	Zasilanie strefowe
Power consumption	90 µA. hasta 2,1 mA en modo alarma
Operating voltage	10 a 26 VDC

Physical

Physical dimensions	119x 63.5 mm (Ø x H)
Net weight	210 g
Colour	Jasnoszary, Przezroczysty
Mounting type	Wandmontage

Environmental

Vandal proof	No
Operating temperature	-40 a +70°C
Storage temperature	-40 a +70°C
Relative humidity	96% max. sín condensación
Environment	Drinnen, Draussen
IP rating	IP66

Regulatory

Compliancy	CE, REACH, RoHS 3, WEEE
Certification	CPR

Dimensions

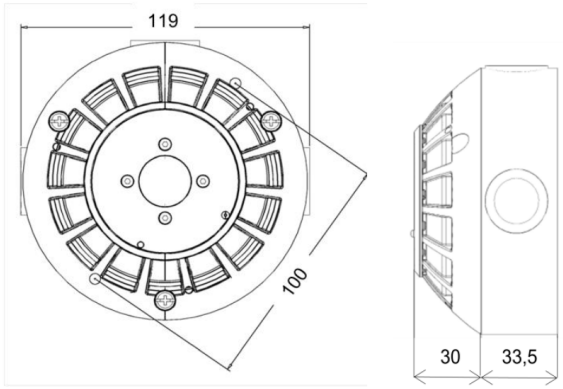

Field of view

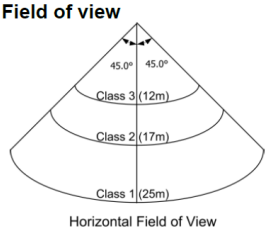

Horizontal Field of View

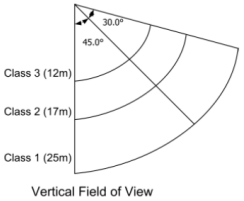

Vertical Field of View

EDWARDS
Built for Resilience

Como empresa innovadora, Kidde Global Solutions se reserva el derecho de modificar las especificaciones de los productos sin previo aviso. Para conocer las últimas especificaciones de los productos, visite la Web de es.firesecurityproducts.com o póngase en contacto con su comercial.

Last updated on 12 November 2026 - 18:57