TVD-VFM3

TruVision Deckeneinbau für S6 varifokus Dome Kamera mit Kabelbaum

Allgemein

Mit der Unterputzhalterung TruVision TVD-VFM3 können die IP-Kameras TVD-5604H / TVD-5605H / TVD-5606H der Serie 6 direkt an einer Decke installiert werden, ohne dass zwischen der Kamera und der Oberfläche der Decke Platz bleibt.

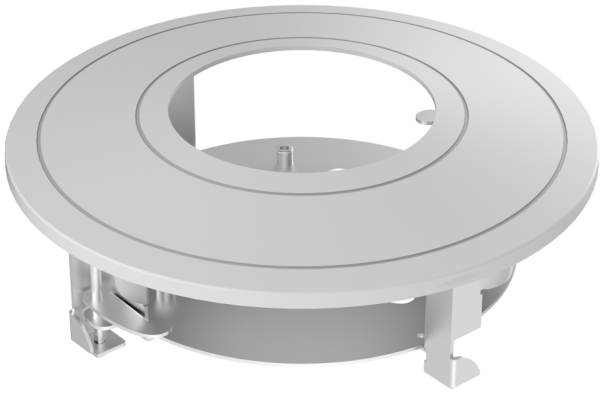

Einzelheiten

- Stahl- und Kunststoffwerkstoffe mit Oberflächensprühlackierung
- Metallkonstruktion mit magnetischem Zierring
- Sollte nur auf einer ebenen Fläche verwendet werden

TVD-VFM3

TruVision Deckeneinbau für S6 varifokus Dome Kamera mit Kabelbaum

Technische Spezifikationen

General

Bracket type	Camera
Support type	TruVision mini domes
Bracket mounting part	Mounting bracket
Mount type	Flush mount
Cable management	Yes

Physical

Physical dimensions	Ø 225 × 75.9 mm
Net weight	609 g
Colour	Grey (Pantone 428c)
Material	Steel

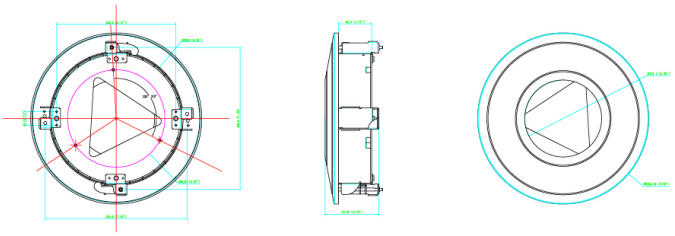

Als innovatives Unternehmen behält sich Kidde Global Solutions das Recht vor, Produktspezifikationen ohne Ankündigungen zu ändern. Für die aktuellsten Produktspezifikationen, besuchen Sie bitte de.firesecurityproducts.com online oder kontaktieren Sie bitte unsere Vertriebsmitarbeiter.