TVD-SNB-BB

Bagboks, til Truvision svanehalsbeslag TVD-SNB og TVD-M2-WM.

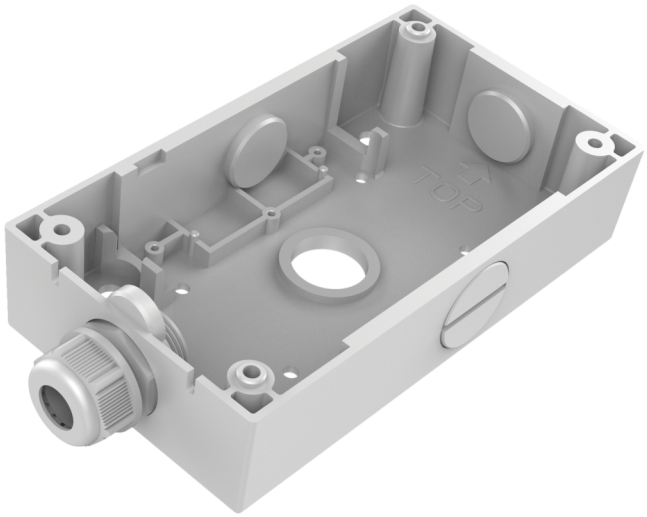

TVD-SNB-BB

Bagboks, til Truvision svanehalsbeslag TVD-SNB og TVD-M2-WM.

Tekniske specifikationer

General

Bracket type	Kamera
Support type	TruVision mini kupler
Bracket mounting part	Montaż w puszce
Mount type	Montaż nawierzchniowy

Physical

Colour	Szary (Pantone 428c)
Material	Aluminium

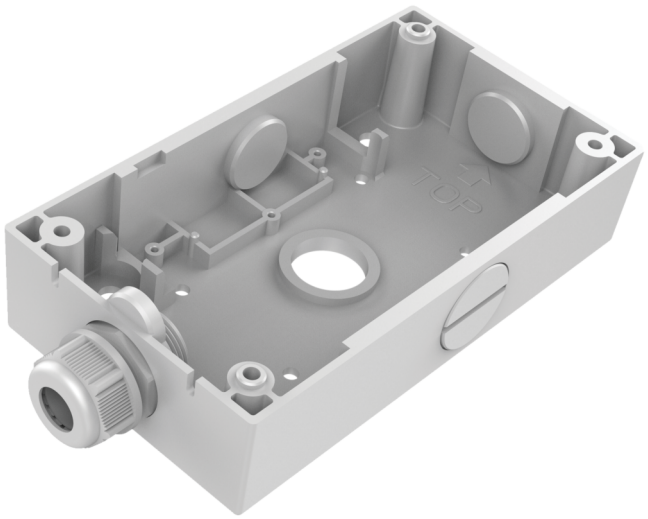

Kidde Global Solutions er et innovativt selskab og forbeholder sig ret til at ændre produktspecifikationer uden varsel. De nyeste produktspecifikationer kan du finde på dk.firesecurityproducts.com eller ved at kontakte din salgsrepræsentant hos.

Last updated on 12 November 2026 - 18:57