ATS1840

Avsäkringskort 8 separat avsäkrade spänningsutgångar

Avsäkringskort

Avsäkringskort för ATS-serien

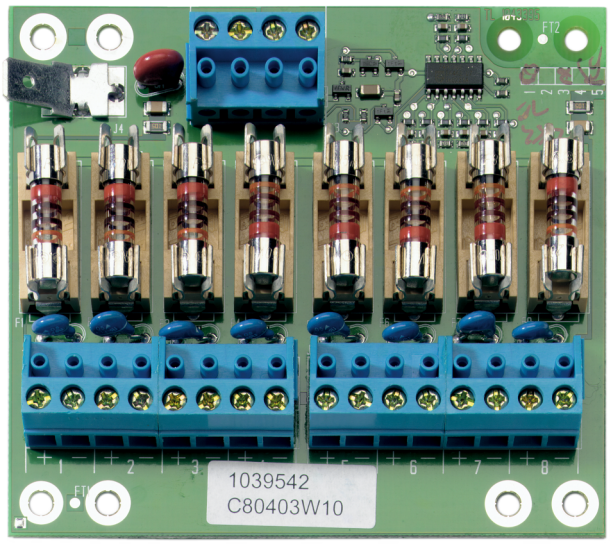

ATS1840

Avsäkringskort 8 separat avsäkrade spänningsutgångar

Tekniska specifikationer

General

Accessory group	ATS Master
Type	Modul

Kidde Global Solutions förbehåller sig rätten att ändra produktspecifikationer utan föregående meddelande. För de senaste produktspecifikationerna, besök se.firesecurityproducts.com online eller kontakta din försäljningsrepresentant.

Last updated on 12 November 2026 - 18:57