TVD-6113

Analogowa kamera kopułowa Truvision HD-TVI, inteligentne oświetlenie hybrydowe podczerwień (IR) i światło białe do 60m, 2MP, obiektyw 2.8-12mm, 12VDC, IP67, IK10

Wideo wysokiej rozdzielczości na infrastrukturze koncentrycznej

Te zaawansowane kamery 2MP HD-TVI dostarczają ostry obraz o wysokiej rozdzielczości 2MP (1920×1080), co czyni je idealnymi do szerokiego zakresu monitoringu. Zaprojektowane do bezproblemowej pracy na istniejącym okablowaniu koncentrycznym, oferują ekonomiczną ścieżkę modernizacji bez potrzeby kosztownych zmian w infrastrukturze. W pełni kompatybilne z rejestratorami hybrydowymi i enkoderami TruVision, łatwo integrują się zarówno z nowymi, jak i istniejącymi systemami monitoringu.

Doskonały obraz w każdych warunkach oświetleniowych

Wyposażone w obiektyw o dużej przysłonie, zapewniają obraz w kolorze przez całą dobę, uchwytując wyraźne szczegóły nawet przy słabym oświetleniu. Technologia inteligentnego światła hybrydowego poprawia nadzór w nocy dzięki elastycznym opcjom oświetlenia (światło białe lub podczerwień IR) które mogą być aktywowane na podstawie wykrytego ruchu. Dzięki szerokiemu zakresowi dynamiki (True WDR) 130 dB i cyfrowej redukcji szumów 3D (DNR), kamery zachowują czystość i kontrast w trudnych warunkach oświetleniowych, w tym przy silnym podświetleniu lub w scenach o niskim natężeniu światła

Wszechstronna konstrukcja z wbudowanym audio i solidną ochroną

Seria kamer 2MP HD-TVI TVx-611x obejmuje modele ze stałym obiektywem (2,8 mm i 3,6 mm) oraz z obiektywem zmiennoogniskowym z moto-zoomem (2,8 mm do 12 mm), dostępne w obudowach kopułkowych i tubowych. Modele kopułkowe posiadają najmocniejsze oświetlenie o zasięgu do 60 metrów zarówno światła białego, jak i podczerwieni, co zapewnia doskonałą widoczność w ciemności. Wbudowane mikrofony umożliwiają przesyłanie wysokiej jakości dźwięku po kablu koncentrycznym, a solidna odporność na wodę/pył (IP67) w połączeniu z ochroną mechaniczną (IK10) gwarantuje trwałość w wymagających środowiskach wewnętrznych i zewnętrznych.



Szczegóły

- Obiektyw 2.8-12mm
- Rozdzielczość 2MP
- Oświetlenie białym światłem i podczerwienią (IR) do 60m
- Kolorowy obraz nocą przy minimalnym oświetleniu otoczenia lub wspomagany wbudowanym białym światłem
- Technologia HD-TVI przesyłająca wideo HD przez kabel koncentryczny
- Funkcja dzień/noc z inteligentnym IR i białym światłem do uzyskiwania wysokiej jakości obrazów w różnych warunkach oświetleniowych
- Stopień ochrony środowiskowej IP67
- Technologia True WDR
- Funkcje OSD TruVision za pomocą sterowania przez kabel koncentryczny

TVD-6113

Analogowa kamera kopułowa Truvision HD-TVI, inteligentne oświetlenie hybrydowe podczerwień (IR) i światło białe do 60m, 2MP, obiektyw 2.8-12mm, 12VDC, IP67, IK10

Specyfikacja techniczna

General

Technology	HD-TVI analog
Video standard	NTSC, PAL
Privacy masking	4 programowalne maski prywatności
Video output	HD-TVI

Camera

Max. resolution	2 MPX
Sensor scan	Progressiv
Sensor type	CMOS
Effective pixels (H x V)	1920 x 1080
Shutter time	PAL 1/25 s do 1/50 000; NTSC 1/30 s do 1/50 000

Lighting performance

WDR type	Echt-WDR
WDR	130 dB
White light	Yes
White light range	Do 60 m
Digital noise reduction	3D DNR
Day/night	Echt Tag / Nacht
Motorized IR cut filter	Yes
Color sensitivity	0,0005 Lux (F1,28, AGC włączone), 0 Lux ze światłem białym
Infrared (IR)	Yes
IR range	Do 60 m

Lens

Lens type	Varifokal motorisiert
Focal length	2,8 do 12 mm, Kąt widzenia: poziomy 106° do 32°, pionowy 56° do 18°, ukośny 127° do 37°
f-stop	F1.28
Auto focus	Yes
Motorized zoom	Yes

Audio

Audio in	Wbudowany mikrofon

Electrical

Operating voltage	12 VDC
Power consumption	maks. 7,4 W

Physical

Physical dimensions	Ø 121 x 97 mm Ø 4.78 x 3.84 cali
Net weight	ok. 570 g ok. 1.26 lb
Colour	Grau (Pantone 428c)
Material	Aluminium
Form Factor	Dome

Environmental

Vandal proof	Yes
Impact rating	IK10
Environment	Drinnen, Draussen
Operating temperature	-40 do +60°C -40 do 140 °F
Relative humidity	<90%, bez kondensacji
IP rating	IP67

Regulatory

Compliancy	CE, REACH, RoHS, WEEE

Wspierane rejestratory/enkoderyTruVision

TVR17	
TVR12HD	(maks. 12 fps)
TVR46HD	
TVR45HD	
TVR15HD	
TVE-120/420/820/1620	

Wyroby zgodne

Kategoria	Odniesienie	Opis
Brackets & Mounts	TVD-CBW	Uchwyt ścienny TruVision kompatybilny z pierścieniem montażowym TVD-CB2, TVD-CB3, TVD-CB5A, TVD-CB6, TVD-CB7
Brackets & Mounts	TVD-PPB	Uchwyt sufitowy (wys. 54 cm) do kamer kopułowych TruVision, wymaga dodatkowo TVD-CB5, TVD-CB3 lub TVD-CB2
Brackets & Mounts	TVW-BB1	Puszka montażowa do kamer niskoprofilowych TruVision serii 6

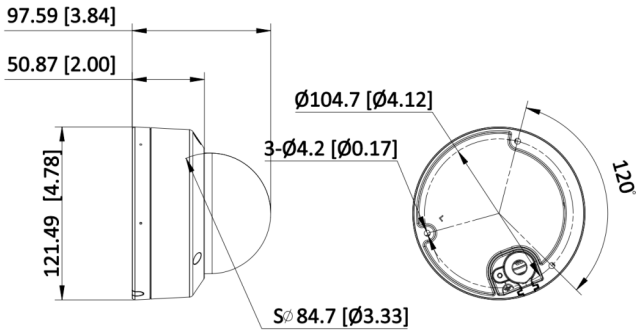

Będąc firmą innowacyjną, Kidde Global Solutions zastrzega sobie prawo do zmian w specyfikacji wyrobów bez uprzedzenia. W celu uzyskania najnowszych specyfikacji prosimy o wizytę na stronach pl/firesecurityproducts.com lub kontakt z przedstawicielem handlowym.

Last updated on 12 November 2026 - 18:57