TVD-5402

Kamera kopułowa TruVision IP, wewnętrzna, H.265/H.264, 3.0 MPx , obiektyw 2.8 - 12mm motor-zoom + auto-focus, WDR, pełny tryb D/N, podśw. IR 30m, audio, 1 we/ 1 wy alarmowe,

Charakterystyka ogólna

Seria kamer TruVision IP w obudowie kopułowej wspiera oba standardy kompresji - H.264 oraz H.265. Standard H.265 umożliwia zwiększenie kompresji danych przy zachowaniu tej samej jakości obrazu w stosunku do kompresji H.264. Oznacza to również ograniczenie przesyłanego pasma dla tego samego sygnału wideo. Dostępne modele kamer – 2.0, 3.0 oraz 5.0 MPX – wykorzystując zaawansowane technologie oraz przetwarzanie sygnałów, umożliwiają wykorzystanie w różnych warunkach, w tym przy bardzo słabym oświetleniu.

Obiektyw zmiennoogniskowy umożliwia użytkownikowi zdalną regulację ogniskowej oraz ostrości za pośrednictwem jednego przycisku, zaś technologia Super Low Light (dostępna w wybranych modelach) gwarantuje obraz o bardzo dobrych parametrach w trudnych warunkach oświetleniowych. Dodatkowo, dzięki możliwości zapisu na karcie micro SD (brak w zestawie), istnieje możliwość zabezpieczenia materiału wideo w przypadku zakłóceń w pracy sieci IP.

Kamery te wyposażone są w zaawansowaną analitykę obrazu, obejmującą przekroczenie linii, detekcję intruza, detekcję zmiany ostrości oraz sceny i detekcję twarzy. Każda z powyższych opcji umożliwia użytkownikowi dostosowanie ich do wymagań projektowych. Dodatkowo tryb wyświetlania - Region zainteresowania umożliwia określenie niezależnych parametrów wyświetlania dla wybranej części obrazu, co ma duże znaczenie np. w przypadku ograniczonego pasma.

Kamery dodatkowo umożliwiają dostosowanie sposobu wyświetlania obrazu w zależności od miejsca lokalizacji - Pionowy kadr w przypadku korytarzy, Efekt redukcji mgły dla miejsc, gdzie występuje duże zamglenie lub obfite opady deszczu oraz Elektroniczna stabilizacja obrazu dla lokalizacji, gdzie występują wibracje.



Szczegóły

- Maksymalna rozdzielczość 2048 × 1536
- Maksymalna rozdzielczość w czasie rzeczywistym 2048 × 1536 @ 25 fps
- Kompatybilna ze standardem PSIA oraz ONVIF
- Standard kompresji H.265 i/lub H.264 wraz z funkcjonalnością triple-streaming
- Możliwość zapisu na karcie MicroSD / micro SDHC / microSDXC o pojemności do 128GB
- Przetwornik 1/2.8” CMOS
- Mechaniczny filtr IR
- Technologia Low Light: kolor: 0.008 Lux @ (F1.2, ARW ON), 0 Lux IR on
- Obiektyw typu motor-zoom 2.8 do 12mm
- Podświetlenie IR do 30m
- Wide Dynamic Range do 120dB
- Analityka - Detekcja twarzy, Detekcja wyjątku audio, Detekcja intruza, Detekcja zmiany ostrości, Region zainteresowania (ROI), Elektroniczna stabilizacja obrazu (EIS), Efekt redukcji mgły, Detekcja zmiany sceny, Detekcja przekroczenia linii, Zaawansowana detekcja ruchu, Detekcja wejścia do obszaru, Detekcja wyjścia z obszaru, Usunięcie obiektu, Pozostawienie obiektu, Zliczanie obiektów

TVD-5402

Kamera kopułowa TruVision IP, wewnętrzna, H.265/H.264, 3.0 MPx , obiektyw 2.8 - 12mm motor-zoom + auto-focus, WDR, pełny tryb D/N, podśw. IR 30m, audio, 1 we/ 1 wy alarmowe,

Specyfikacja techniczna

General

Technology	IP
Video standard	NTSC, PAL
Image settings	Hallway View, Mirror, ROI (Region Of Interest)
Video output	BNC Composite PAL / NTSC
Software compatibility	OnGuard, Prism, TruVision Navigator, TVRmobile, Web Browser

Camera

Sensor size	1/2.8"
Max. resolution	3 MP
Sensor scan	Progressive
Sensor type	CMOS

Lighting performance

WDR type	True WDR
Day/night	True Day/Night
Motorized IR cut filter	Yes
Infrared (IR)	Yes

Encoding

Sub stream compression	H.264, MJPEG
Sub stream resolutions	176 x 144 (QCIF), 352 x 288 (CIF), 704 x 576 (4CIF)

Lens

Lens type	Varifocaal gemotoriseerd
Auto iris	Yes
Auto focus	Yes
Motorized zoom	Yes

Network

Integration	CGI, ONVIF, PSIA
Supported network protocols	802.1x, DDNS, DHCP, DNS, ezDDNS, FTP, HTTP, HTTPS, IPv4, IPv6, NTP, PPPoE, QoS, RTP, RTSP, SMTP, SNMP, TCP/IP, UPnP

Audio

Audio compression	G.711, G.722.1, G.726, MP2L2

Alarm I/O

Alarm inputs	1

Storage

Local storage support	Yes

Video intelligence

Alarm trigger	Motion detection, Privacy Masking, Video tampering
Smart event	Advanced motion detection, Audio exception detection, Defocus, Defog, Electronic Image Stabilization (EIS), Face detection, Intrusion detection, Line crossing detection, Object counting, Object left behind, Object removal detection, Region entrance detection, Region exiting detection, Region of Interest (ROI), Scene change detection

Electrical

Power supply type	VDC

Physical

Colour	Grey
Form Factor	Dome

Environmental

Vandal proof	Yes
Impact rating	IK10
Environment	Indoor

Regulatory

Compliancy	CE, FCC, HALT, REACH, RoHS, UL, WEEE

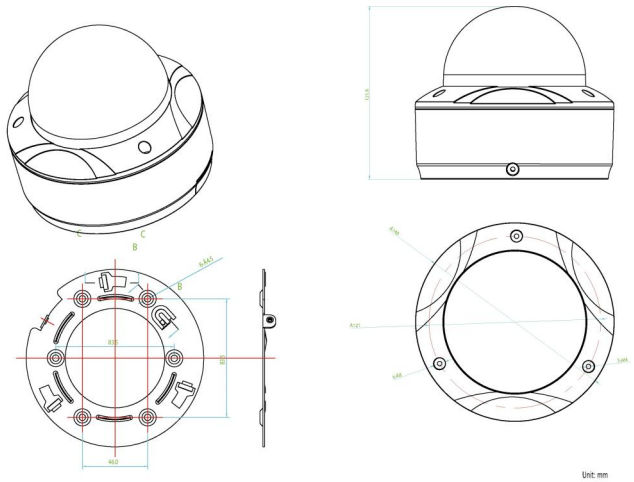

Będąc firmą innowacyjną, Kidde Global Solutions zastrzega sobie prawo do zmian w specyfikacji wyrobów bez uprzedzenia. W celu uzyskania najnowszych specyfikacji prosimy o wizytę na stronach pl/firesecurityproducts.com lub kontakt z przedstawicielem handlowym.

Last updated on 12 November 2026 - 18:57