TVW-BB1

Caja trasera para cámaras TruVision Turret de la Serie 6

Overview

TVW- BB1 back box for indoor and outdoor use. The bracket can be used with the TruVision wedge cameras listed below.

Used for the following cameras:

TruVision S6 wedge range of IP cameras:
TVW-5601
TVW-5602
TVW-5603
TVW-5604
TVW-5605



Detalles

- Suitable for TruVision S6 Wedge S6 wedge cameras
- Back box
- Aluminum alloy

TVW-BB1

Caja trasera para cámaras TruVision Turret de la Serie 6

Especificaciones técnicas

General

Bracket type	Kamera
Support type	TruVision Keil Kuppeln
Bracket mounting part	Montage-Anschlussdose
Mount type	Back box
Cable management	Yes

Physical

Physical dimensions	120 x 150.74 x 37.22 (Ø 120 mm)
Colour	Grau (Pantone 428c)
Material	Aluminium

Regulatory

Compliancy	CE

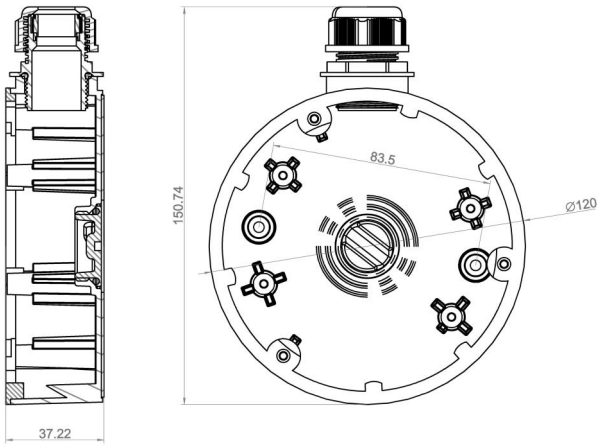

Como empresa innovadora, Kidde Global Solutions se reserva el derecho de modificar las especificaciones de los productos sin previo aviso. Para conocer las últimas especificaciones de los productos, visite la Web de es.firesecurityproducts.com o póngase en contacto con su comercial.

Last updated on 12 November 2026 - 18:57