TVGP-M01-0201-PTZ-G

TruVision 2MP Compact IP PTZ Kamera, H.265+, 50m IR, 10x Zoom, PoE+/12VDC, Netzteil inkl.

Allgemein

TVGP-M01-0201-PTZ-G ist eine kompakte Schwenk-Neige-Zoom-IP-Kamera für den Einsatz in Innen- und Außeninstallationen. Die 2-Megapixel-Auflösung der Kamera in Kombination mit hervorragenden Low-Light-Fähigkeiten stellt sicher, dass Sie jederzeit die erforderliche Detailgenauigkeit erfassen.

Die Kamera ist vollständig programmierbar, mit bis zu 300 Voreinstellungen sowie 8 Patrouillen- und voreingestellten Touren.

Die 8-Zonen-Privacy Mask-Funktion ermöglicht es diesen Kameras, sensible Bereiche auszublenden. Darüber hinaus verleiht die Vielfalt an intelligenten Funktionen und Analysen jedem Videosystem einen erheblichen Mehrwert und eine verbesserte Leistung.

Videointelligenz

Die Kamera verfügt über verschiedene integrierte intelligente Videofunktionen wie Linienüberschreitungserkennung, Einbruchzonenerkennung, Bereichseintritts-/-austrittserkennung und mehr. Einige dieser intelligenten Funktionen können weiter verfeinert werden, indem eine Personen-/Fahrzeugklassifizierung hinzugefügt wird, um unerwünschte Ereignisse herauszufiltern, was automatisch zu einem effizienteren Alarmereignis- und Speichermanagement führt.

Technologie

Die Kamera verfügt über eine H.265+-Komprimierung, um ihre Bandbreiten- und Speicheranforderungen zu optimieren. Gleichzeitig ermöglicht das ebenfalls unterstützte H.264, dass die Kamera bei Bedarf an ältere Installationen angeschlossen werden kann. ONVIF-, PSIA- und CGI-Befehlssätze sorgen dafür, dass diese Kamera auch problemlos an nahezu jedes Videoüberwachungssystem angeschlossen werden kann.



Einzelheiten

- 2MP-Auflösung
- 10-facher optischer Zoom, 16-facher digitaler Zoom
- IR-Beleuchtung bis 50 m
- Videointelligenz mit Personen-/Fahrzeugzielklassifizierung
- Eingebautes Mikrofon und Lautsprecher, Audioalarme werden unterstützt
- Blinkende weiße Alarm-LED
- H.265+-Komprimierung

TVGP-M01-0201-PTZ-G

TruVision 2MP Compact IP PTZ Kamera, H.265+, 50m IR, 10x Zoom, PoE+/12VDC, Netzteil inkl.

Technische Spezifikationen

General

Technology	IP
Video standard	NTSC, PAL
OSD	Text Overlay
Privacy masking	24 programmierbare Polygon-Datenschutzmasken, Maskenfarbe oder Mosaik konfigurierbar
Software compatibility	TruVision Navigator, TVRmobile, Web Browser

Camera

Sensor size	1/1.8"
Max. resolution	2 MP
Sensor scan	Progressive
Sensor type	CMOS
Digital S/N ratio	≥ 55 dB
Shutter time	1/1 bis 1/30,000 s

Lighting performance

WDR type	True WDR
WDR	120 dB
Day/night	True Day/Night
Motorized IR cut filter	Yes
Color sensitivity	Farbe: 0,005 Lux @ (F1.3, AGC EIN), S/W: 0,001 Lux @ (F1.3, AGC EIN), 0 Lux mit IR
Infrared (IR)	Yes
IR range	50 m
IR wavelength	850nm

Encoding

Video streams	3
Main stream compression	H.264, H.264+, H.265, H.265+
Sub stream compression	H.264, H.265, MJPEG
Third stream compression	H.264, H.265, MJPEG
Video bit rate	32 bis 16 Mbps
Main stream resolutions	1280 x 720 (XVGA), 1280 x 960 (720p), 1920 x 1080 (1080p)
Sub stream resolutions	352 x 288 (CIF), 640 x 480 (VGA), 704 x 576 (4CIF)
Third stream resolutions	1280 x 720 (XVGA), 1280 x 960 (720p), 1920 x 1080 (1080p), 352 x 288 (CIF), 640 x 480 (VGA), 704 x 576 (4CIF)
Max. resolution @ fps	1920 × 1080 @ 25 fps

Lens

Focal length	2,8 bis 28 mm - Horizontales FoV 108 bis 19,8°, vertikales FoV 56,4 bis 11,5°
f-stop	Max. F1.3
Auto iris	Yes
Auto focus	Yes
Motorized zoom	Yes

Pan/tilt/zoom

Pan	Schwenkgeschwindigkeit: konfigurierbar von 0,1 bis 60°/s; voreingestellte Geschwindigkeit: 60°/s
Tilt	Neigungsgeschwindigkeit: konfigurierbar von 0,1 bis 50°/s, voreingestellte Geschwindigkeit 50°/s
Endless pan	Nein, Schwenkbereich 355°
Auto flip	No
Optical zoom	10x
Digital zoom	16x
Preset positions	300
Preset tours	8

Network

Network interface	RJ-45 10/100 Mbps self-adaptive Ethernet interface
Integration	CGI, ISAPI, ONVIF Profile G, ONVIF Profile S, ONVIF Profile T, SDK
Supported network protocols	802.1x, Bonjour, DDNS, DHCP, DNS, ezDDNS, FTP, HTTP, HTTPS, ICMP, IGMP, IPv4, IPv6, NTP, PPPoE, RTCP, RTP, RTSP, SNMP, TCP/IP, UPnP

Audio

Audio compression	G.711, G.722.1, G.726, MP2L2, PCM
Audio in	1 eingebautes Mikrofon
Audio out	1 eingebauter Lautsprecher, vordefinierte und benutzerdefinierte Audioalarme werden unterstützt
Audio bit rate	64 Kbps (G.711)/16 Kbps (G.722.1)/16 Kbps (G.726)/32-192 Kbps (MP2L2)

Alarm I/O

Alarm inputs	1
Alarm outputs	1 Relaisausgang, 12 VDC Ausgangsleistung von max. 0,7 W, blinkende weiße Alarm-LED, akustische Alarme
Alarm I/O connection	Einzelne Drähte

Storage

Local storage type	Eingebauter Speicherkartensteckplatz, unterstützt microSD/SDHC/SDXC-Karte
Max. SD card capacity	256 GB

TVGP-M01-0201-PTZ-G

TruVision 2MP Compact IP PTZ Kamera, H.265+, 50m IR, 10x Zoom, PoE+/12VDC, Netzteil inkl.

Video intelligence

Alarm trigger	HDD error, HDD full, Invalid login, IP address conflict, Network disconnected
ROI	8 feste Regionen für jeden Stream
Smart event	Audio exception detection, Face capture, Intrusion detection, Line crossing detection, Motion detection, Object removal detection, Region entrance detection, Region exiting detection, Unattended baggage detection
Intelligence options	Gesichtserfassung: Kann bis zu 30 Gesichter gleichzeitig erkennen. Unterstützt das Erkennen, Erfassen, Einstufen und Auswählen von Gesichtern in Bewegung und erzeugt das beste Gesichtsbild. Personen-/Fahrzeugfilterung: Diese Optionen können für Linienkreuzung, Einbruchserkennung, Bereichseintritts-/-austrittserkennung konfiguriert werden

Electrical

Operating voltage	12 VDC, PoE (802.3at) 12VDC Adapter inklusive (ohne Netzkabel)
Power consumption	Max. 24 W

Physical

Physical dimensions	Ø 156.4 × 142.1 mm
Net weight	Approx. 1.90 kg
Colour	Grey (Pantone 428c)
Material	Metal
Form Factor	PTZ
Mount	Ceiling mount

Environmental

Operating temperature	-30 bis 65 °C
Relative humidity	90 % oder weniger nicht kondensierend
IP rating	IP66

Regulatory

Compliancy	CE, EMC, FCC, RCM, REACH, RoHS 3, UKCA, UL, WEEE

Allgemein

Plugin-freie Webbrowser-Unterstützung	Google Chrome, Mozilla Firefox

Netzwerk

Gleichzeitige Live-Ansicht	Bis zu 20 Kanäle

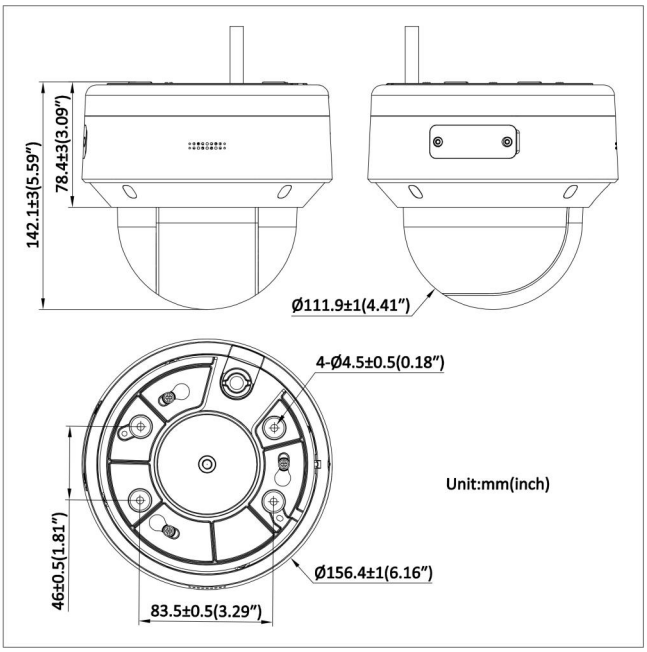

Als innovatives Unternehmen behält sich Kidde Global Solutions das Recht vor, Produktspezifikationen ohne Ankündigungen zu ändern. Für die aktuellsten Produktspezifikationen, besuchen Sie bitte de.firesecurityproducts.com online oder kontaktieren Sie bitte unsere Vertriebsmitarbeiter.

Last updated on 12 November 2026 - 18:57