DC102R4.7

Contacto Magnético Montagem Superfície - GAP: 1.8cm, terminais parafuso, EOL4K7 incluido

Instalação fácil

A série DC102 é ideal para aplicações residenciais e comerciais onde as ligações de terminais são preferidas. A unidade possui terminais de aperto positivo com olhais anti-rotação e parafusos com cabeças combinadas. Estas características permitem instalações fáceis e rápidas.

Gama completa

A gama inclui versões de grande abertura, SPDT e enviesadas para maior segurança. Isto faz com que seja um dos contactos mais populares disponíveis atualmente na indústria.

Componentes e materiais de alta qualidade

As pernas da palheta são revestidas com ródio ou ruténio e hermeticamente seladas em azoto seco. Isto oferece uma proteção superior contra a aderência e proporciona um ambiente sem humidade, evitando assim a corrosão.

Durabilidade e fiabilidade

Estes contactos magnéticos de elevado desempenho foram concebidos para facilitar a instalação e garantir durabilidade e fiabilidade. A maioria tem uma classificação conservadora de 10.000.000 ciclos, garantindo uma longa vida útil. Cada ligação reed é soldada à mão e cada contacto magnético é testado antes de sair da fábrica.



Detalhes

- Ideal para uso residencial e comercial
- Montagem cómoda na superfície
- Versões com resistências incorporadas disponíveis

DC102R4.7

Contacto Magnético Montagem Superfície - GAP: 1.8cm, terminais parafuso, EOL4K7 incluido

Especificações técnicas

General

Application type	Montaggio a superficie
Contact type	Resistenza 4K7

Wired/wireless

Wired-wireless	Verdrahtet

Physical

Colour	Weiß

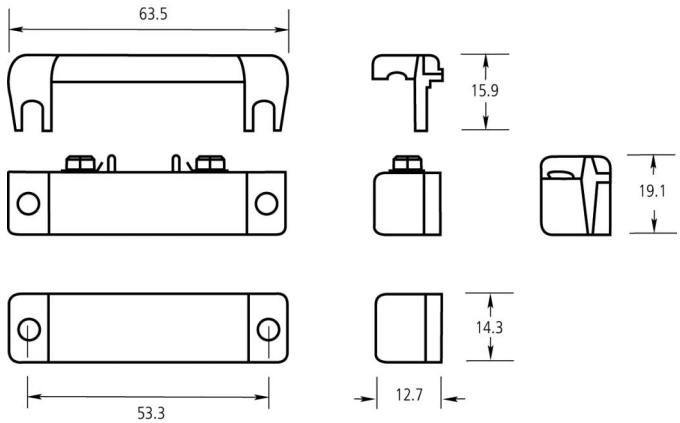

Como empresa de inovação, a Kidde Global Solutions reserva o direito de alterar as especificações do produto sem aviso prévio. Para obter informações sobre as especificações mais recentes do produto, visite pt.firesecurityproducts.com online ou contate o departamento comercial.

Last updated on 12 November 2026 - 18:57