# DC123

## Czujka magnetyczna z zaciskami śrubowymi, przykręcana, osłona zacisków, NC/NO, szczelina 18mm, B

### Łatwa instalacja

Magnetyczne czujki serii DC123 znajdują zastosowanie wszędzie tam, gdzie konieczne jest zastosowanie urządzeń o niewielkich wymiarach. Standardowa 18 - mm szczelina robocza umożliwia szybki i łatwy montaż oraz zabezpiecza przed fałszywymi alarmami.




### Szczegóły

- Czujka magnetyczna
- Przykręcana z zaciskami śrubowymi, osłona zacisków
- Szczelina 18 mm
- Zestyk NC/NO
- Opcja w kolorze brązowym

# DC123

## Czujka magnetyczna z zaciskami śrubowymi, przykręcana, osłona zacisków, NC/NO, szczelina 18mm, B

## Specyfikacja techniczna

### General

| | |
|---|---|
| Application type | Montaggio a superficie |
| Contact type | CO |

### Wired/wireless

| | |
|---|---|
| Wired-wireless | Wired |

### Physical

| | |
|---|---|
| Colour | White |

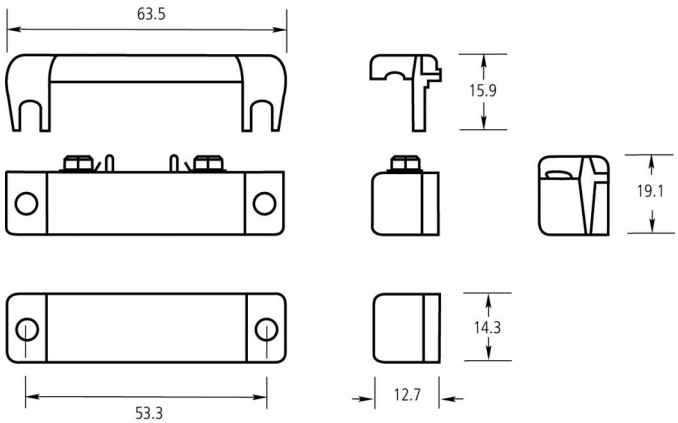


Będąc firmą innowacyjną, Kidde Global Solutions zastrzega sobie prawo do zmian w specyfikacji wyrobów bez uprzedzenia. W celu uzyskania najnowszych specyfikacji prosimy o wizytę na stronach pl/firesecurityproducts.com lub kontakt z przedstawicielem handlowym.

Last updated on 12 November 2026 - 18:57