# DC102R4.7

**Opbouwcont. met schroefaansl., wit, afstand ±18 mm, NC. Incl. 2 weerstanden**



# DC102R4.7

## Opbouwcont. met schroefaansl., wit, afstand ±18 mm, NC. Incl. 2 weerstanden

## Technische specificaties

### General

| | |
|---|---|
| Application type | Montaggio a superficie |
| Contact type | Resistenza 4K7 |

### Wired/wireless

| | |
|---|---|
| Wired-wireless | Kablede |

### Physical

| | |
|---|---|
| Colour | Hvid |

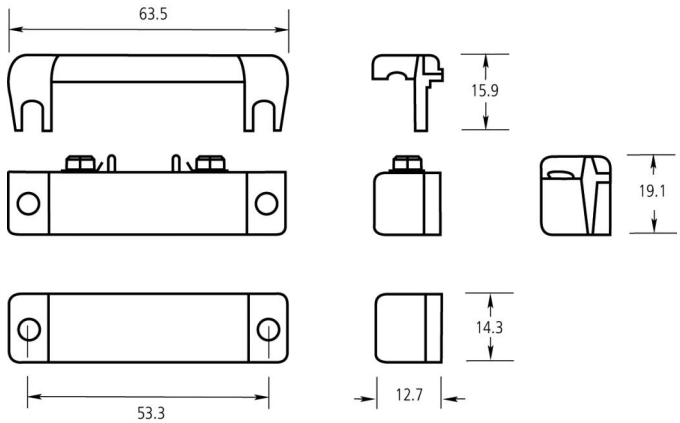


Als een bedrijf van innovatie behoudt Kidde Global Solutions zich het recht voor productspecificaties zonder kennisgeving te wijzigen. Ga voor de nieuwste productspecificaties online naar nl.firesecurityproducts.com of neem contact op met uw verkoopvertegenwoordiger.

Last updated on 12 November 2026 - 18:57