DC115

Magnetkontakt, portkontakt, overflademontage, min.-max. gab 9-62 mm, NC

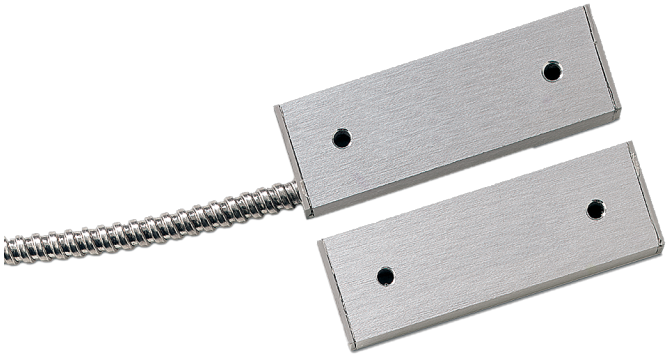

DC115

Magnetkontakt, portkontakt, overflademontage, min.-max. gab 9-62 mm, NC

Tekniske specifikationer

General

Application type	Montaggio a superficie
Contact type	CO

Wired/wireless

Wired-wireless	Kablede

Physical

Colour	Sølv
Material	Finitura alluminio anodizzato

Regulatory

EN50131 grade	Lønklasse 2

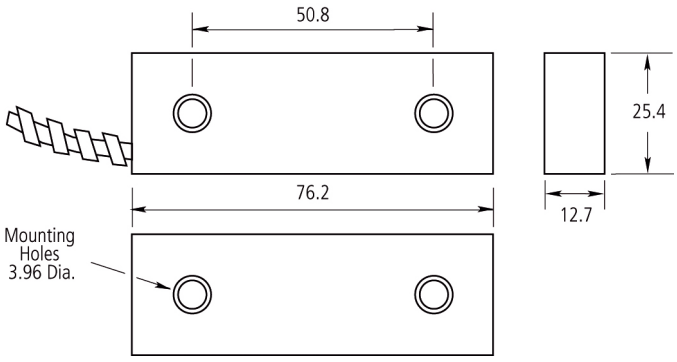

Kidde Global Solutions er et innovativt selskab og forbeholder sig ret til at ændre produktspecifikationer uden varsel. De nyeste produktspecifikationer kan du finde på dk.firesecurityproducts.com eller ved at kontakte din salgsrepræsentant hos.

Last updated on 12 November 2026 - 18:57