DC101B

Contacto Magnético Montagem Superfície - GAP: 1.5cm, 2, cabo



DC101B

Contacto Magnético Montagem Superfície - GAP: 1.5cm, 2, cabo

Especificações técnicas

General

Application type	Montage en surface
Contact type	NC

Wired/wireless

Wired-wireless	Verdrahtet

Physical

Colour	Braun

Regulatory

EN50131 grade	Klasse 2

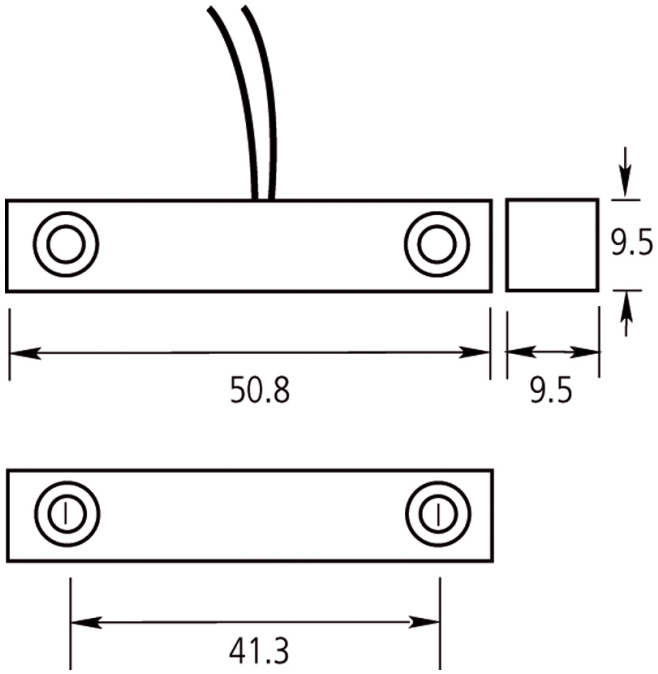

Como empresa de inovação, a Kidde Global Solutions reserva o direito de alterar as especificações do produto sem aviso prévio. Para obter informações sobre as especificações mais recentes do produto, visite pt.firesecurityproducts.com online ou contate o departamento comercial.

Last updated on 12 November 2026 - 18:57