TVD-CB3A

Pierścień montażowy 3-calowy TruVision do zmiennoogniskowych kamer serii S6 z wiązką przewodów

Opis

Pierścień montażowy TVD-CB3A, do kamer IP turret serii 6 TVT-5608H, TVT-5609H, TVT-5610H, TVT-5611H może być instalowany na wspornikach ściennych / wiszących TVD-SNB, TVD-CBW i TVD-PPB.

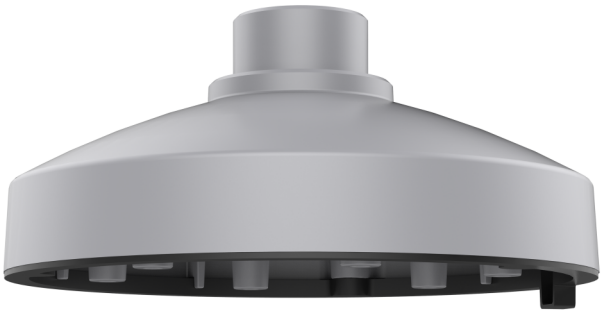

Szczegóły

- Kompatybilny z kamerami IP turret TVT-5608H / TVT-5609H / TVT-5610H / TVT-5611H serii 6
- Kompatybilny ze wspornikami do montażu na ścianie / wiszącymi TVD-SNB, TVD-CBW i TVD-PPB
- Zaprojektowany do wygodnego okablowania

TVD-CB3A

Pierścień montażowy 3-calowy TruVision do zmiennoogniskowych kamer serii S6 z wiązką przewodów

Specyfikacja techniczna

General

Bracket type	Caméra
Support type	TruVision mini domes
Bracket mounting part	Coupe de base
Mount type	Pendant mount

Physical

Physical dimensions	Ø 140 x 66.6 mm
Net weight	220 g
Colour	Gris (Pantone 428c)
Material	Aluminium

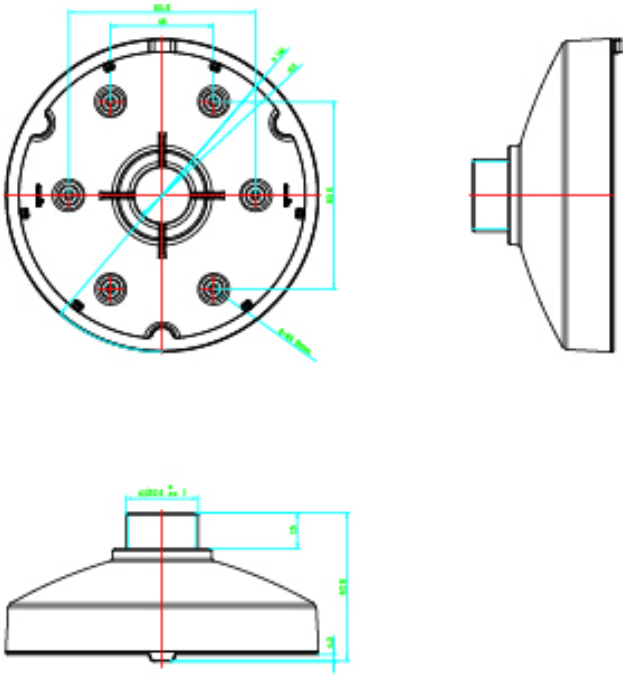

Będąc firmą innowacyjną, Kidde Global Solutions zastrzega sobie prawo do zmian w specyfikacji wyrobów bez uprzedzenia. W celu uzyskania najnowszych specyfikacji prosimy o wizytę na stronach pl/firesecurityproducts.com lub kontakt z przedstawicielem handlowym.

Last updated on 12 November 2026 - 18:57