TVD-SNB-BB

Puszka montażowa do uchwytu TruVision TVD-SNB

Opis

Puszka TVD-SNB-BB TruVision może być używana razem ze wspornikiem do montażu naściennego TruVision TVD-SNB lub TVD-M2-WM.

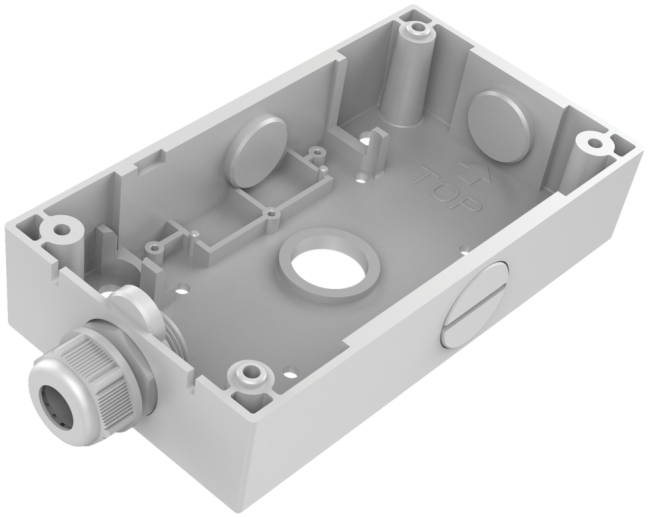

Szczegóły

- Pasuje do uchwytów ściennych TruVision
- Puszka montażowa TruVision
- Stop aluminium

TVD-SNB-BB

Puszka montażowa do uchwytu TruVision TVD-SNB

Specyfikacja techniczna

General

Bracket type	Kamera
Support type	TruVision mini kupler
Bracket mounting part	Mount connection box
Mount type	Overflademontering

Physical

Colour	Grå (Pantone 428c)
Material	Aluminium

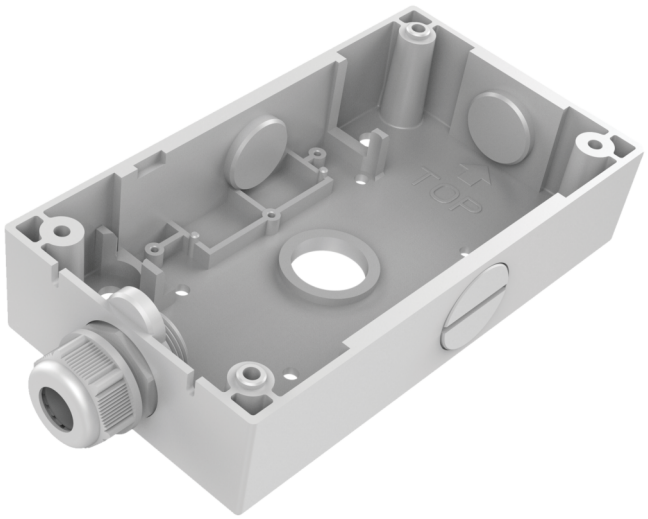

Będąc firmą innowacyjną, Kidde Global Solutions zastrzega sobie prawo do zmian w specyfikacji wyrobów bez uprzedzenia. W celu uzyskania najnowszych specyfikacji prosimy o wizytę na stronach pl/firesecurityproducts.com lub kontakt z przedstawicielem handlowym.

Last updated on 12 November 2026 - 18:57