TVD-BB3A-B

Backbox inclinato per telecamere turret a ottica fissa, nero.

Overview

The TVD-BB3A-B back box can be used for the fixed lens Turret IP cameras, black.



Dettagli

- Back box to manage camera cabling and connections
- Compatible with M Series fixed lens turret IP cameras, black

TVD-BB3A-B

Backbox inclinato per telecamere turret a ottica fissa, nero.

Specifiche tecniche

General

Bracket type	Caméra
Bracket mounting part	Fixation boîtier de connexion
Mount type	Bagkasse

Physical

Physical dimensions	Ø 157 × 165.7 × 61.8 mm Ø 6.18 × 6.52 × 2.43 in.
Net weight	586 g 1.29 lb.
Colour	Sort
Material	Aluminium

Prodotti compatibili

Categoria	Riferimento	Descrizione
Camera	TVGP-M01-0201-TUR-B	Caméra IP tourelle TruVision 2MP, H.265+, IR 30m, objectif 2.8mm, noire, IP67.
Camera	TVGP-M01-0401-TUR-B	Caméra tourelle noire TruVision 4 Mpx, H.265+, Smart IP, IR 30m, objectif 2.8mm, IP67.

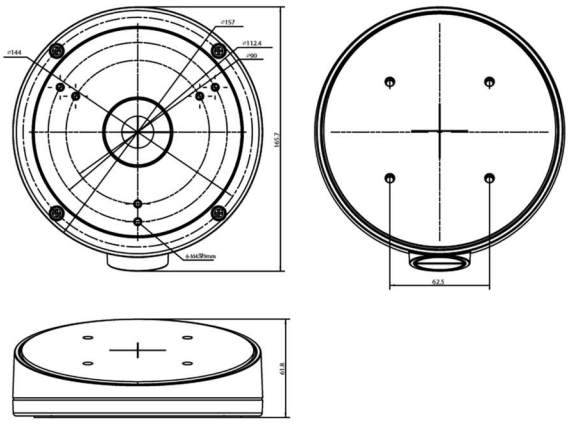

In quanto azienda in continua innovazione, Kidde Global Solutions si riserva il diritto di modificare le specifiche del prodotto senza preavviso. Per avere informazioni sempre aggiornate, visita it.firesecurityproducts.com online o contatta il tuo riferimento commerciale.

Last updated on 12 November 2026 - 18:57