# 3040-W

**Pulsante anti panico con memoria a LED.**



# 3040-W

## Pulsante anti panico con memoria a LED.

## Specifiche tecniche

### General

| | |
|---|---|
| Type | Omskifter |
| Water resistant | No |
| LED | Yes |
| Latching LED circuit | Yes |
| Alarm contact | SPDT |

### Wired/wireless

| | |
|---|---|
| Wired-wireless | Kablede |

### Physical

| | |
|---|---|
| Colour | Hvid |

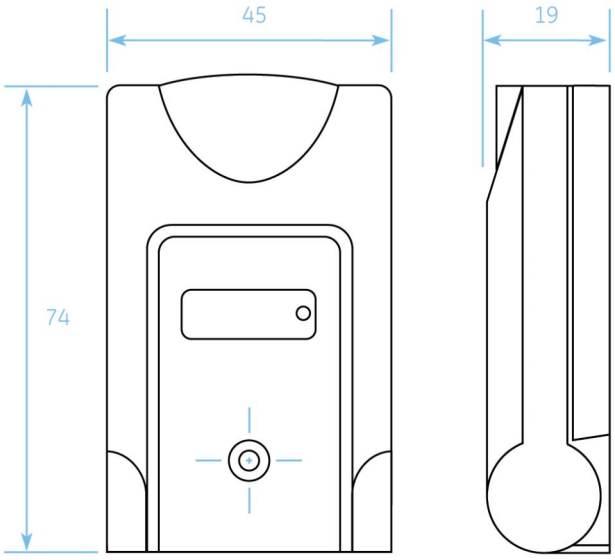


In quanto azienda in continua innovazione, Kidde Global Solutions si riserva il diritto di modificare le specifiche del prodotto senza preavviso. Per avere informazioni sempre aggiornate, visita it.firesecurityproducts.com online o contatta il tuo riferimento commerciale.

Last updated on 12 November 2026 - 18:57