KE-ASA-AUXW

Base alta dispositivo di notifica Excellence (bianca)

Generalità

L'innovativa gamma Excellence di dispositivi intelligenti indirizzati offre funzionalità avanzate per garantire affidabilità e tranquillità. Grazie a funzionalità che semplificano l'installazione e la manutenzione dei nuovi sistemi di rilevazione incendi, è la soluzione perfetta per prestazioni complessive eccezionali.

KE-DBA-AUXW è un accessorio di base per montaggio superficiale della serie Excellence. Permette l'installazione utilizzando un condotto elettrico standard collegato direttamente alla base.



Ingresso cavi

L'ingresso cavi posteriore permette di avere uno spazio particolarmente ampio per il cablaggio. Inoltre, sono previsti quattro punti di ingresso sulla parete dell'apparecchio per consentire l'ingresso laterale, distanziati di 90°, che consentire l'ingresso e l'uscita in tutte le direzioni.

Installazione

I punti di ingresso del condotto sono opportunamente dotati di fori di sfondamento e fori per facilitare entrambi i metodi di installazione.

I fori di fissaggio per le viti aumentano la facilità di installazione, con caratteristiche di flessibilità integrate che consentono il montaggio su superfici irregolari senza deformare la base.

La base standard del rilevatore della serie Excellence si adatta perfettamente permettendo di montare l'etichetta porta indirizzo in due posizioni. Il blocco del dispositivo che impedire la rimozione non autorizzata rimane un'opzione disponibile se richiesta.

Dettagli

- Ingresso cavi posteriore con ampio spazio per il cablaggio
- Fori di ingresso - alto / basso
- Fori pre-corformati per foratura/rottura dell'ingresso
- Supporto per superfici di montaggio irregolari
- Supporta le basi standard della serie Excellence
- Supporta l'accesso al meccanismo di blocco del rivelatore che protegge dalla rimozione non autorizzata

KE-ASA-AUXW

Base alta dispositivo di notifica Excellence (bianca)

Specifiche tecniche

Physical

Colour	Traffic white (RAL9016)
Mounting type	Ceiling mount
Material (body)	Moulded ABS

Environmental

Vandal proof	No
Environment	Indoor

Regulatory

Compliancy	CE, REACH, RoHS 3, WEEE
Certification	CE

Prodotti compatibili

Categoria	Riferimento	Descrizione
Detection device	KE-DB3010W	Base standard per rivelatori serie Excellence
Detection device	KE-DBA-TAGW	ActivSense™ Intelligent Universal Base Accessory - Address Tag (White)

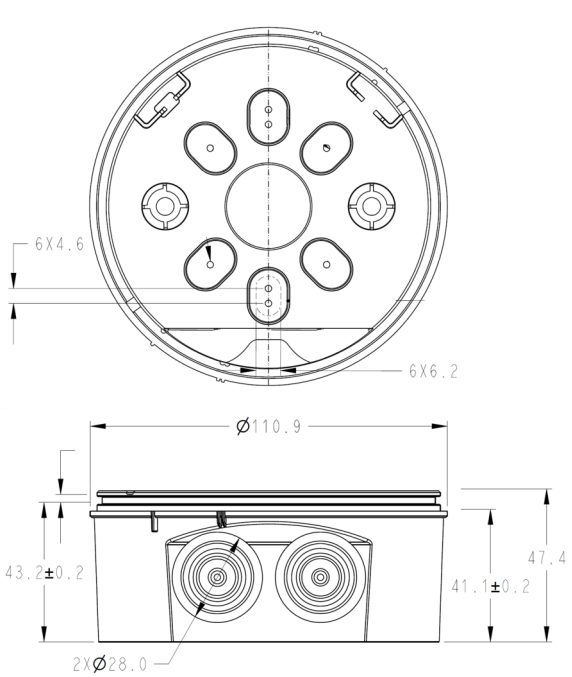

KIDDE COMMERCIAL

In quanto azienda in continua innovazione, Kidde Global Solutions si riserva il diritto di modificare le specifiche del prodotto senza preavviso. Per avere informazioni sempre aggiornate, visita it.firesecurityproducts.com online o contatta il tuo riferimento commerciale.

Last updated on 12 November 2026 - 18:57