TVD-CB6

Base redonda superior TruVision (135mm/5 in.) para cámaras motorizadas S6 turret. Usar con accesorios TVD-SNB, TVD-PPB, TVD-CBW.



TVD-CB6

Base redonda superior TruVision (135mm/5 in.) para cámaras motorizadas S6 turret. Usar con accesorios TVD-SNB, TVD-PPB, TVD-CBW.

Especificaciones técnicas

General

Bracket type	Caméra
Support type	TruVision Mini Kuppeln
Bracket mounting part	Coupe de base
Mount type	Wandmontage

Physical

Colour	Gris (Pantone 428c)
Material	Aluminium

Environmental

Environment	Drinnen, Draussen

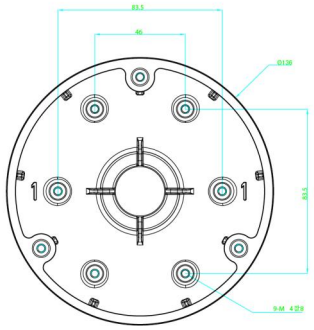

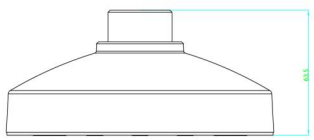

Como empresa innovadora, Kidde Global Solutions se reserva el derecho de modificar las especificaciones de los productos sin previo aviso. Para conocer las últimas especificaciones de los productos, visite la Web de es.firesecurityproducts.com o póngase en contacto con su comercial.

Last updated on 12 November 2026 - 18:57