TVD-CB9-W

TruVision Sockel (6 Zoll) für motorisierte S6-Domekameras. Verwendung mit TVD-SNB, TVD-PPB, TVD-CBW (weiß)

Allgemein

Der Sockel TVD-CB7 kann mit den Halterungen TVD-SNB, TVD-PPB und TVD-CBW verwendet werden.



Einzelheiten

- Verwendbar mit Halterungen TVD-SNB, TVD-PPB, TVD-CBW
- Zur Verwendung mit motorisierten S6-Domekameras TVD-5604, TVD-5605, TVD-5606

TVD-CB9-W

TruVision Sockel (6 Zoll) für motorisierte S6-Domekameras. Verwendung mit TVD-SNB, TVD-PPB, TVD-CBW (weiß)

Technische Spezifikationen

General

Bracket type	Caméra
Support type	TruVision Mini Kuppeln
Bracket mounting part	Coupe de base
Mount type	Wandmontage

Physical

Physical dimensions	Ø 155 mm
Net weight	650 g (mit Sockel montiert)
Colour	Weiß
Material	Aluminium

Environmental

Environment	Drinnen, Draussen

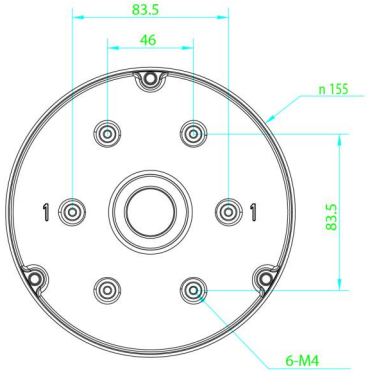

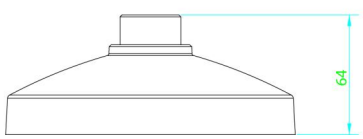

Als innovatives Unternehmen behält sich Kidde Global Solutions das Recht vor, Produktspezifikationen ohne Ankündigungen zu ändern. Für die aktuellsten Produktspezifikationen, besuchen Sie bitte de.firesecurityproducts.com online oder kontaktieren Sie bitte unsere Vertriebsmitarbeiter.