DC115

Magnetkontakt, förspänd. Växlande. Inklusive monteringsvinkel DC193. Arbetsavstånd 9-45 mm, mått 76 x 12 x 25 mm.

DC115 Industrikontakt

DC115 är utformad för att monteras i kommersiella och industriella miljöer där en robust sluten enhet behövs. Den är idealiskt för metalldörrar, staket och grindar. DC115 består av en aluminiumkapsel med hög hållfasthet och är helt inkapslad i en exklusiv polyuretan massa.

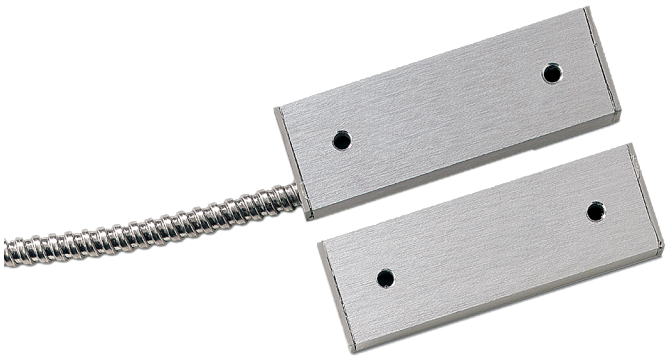

Detaljer

- Robust konstruktion för lång livslängd
- Smidig montering
- Två meters ledarlängd
- Försedd med sabotageslinga
- Med aluminiumkapsling
- Förspänd

DC115

Magnetkontakt, förspänd. Växlande. Inklusive monteringsvinkel DC193. Arbetsavstånd 9-45 mm, mått 76 x 12 x 25 mm.

Tekniska specifikationer

General

Application type	Montaje en Superficie
Contact type	CO

Wired/wireless

Wired-wireless	Kablede

Physical

Colour	Sølv
Material	Acabado aluminio anodizado

Regulatory

EN50131 grade	Lønklasse 2

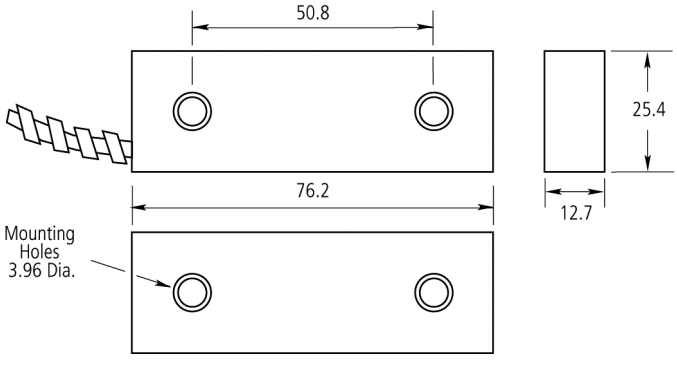

Kidde Global Solutions förbehåller sig rätten att ändra produktspecifikationer utan föregående meddelande. För de senaste produktspecifikationerna, besök se.firesecurityproducts.com online eller kontakta din försäljningsrepresentant.

Last updated on 12 November 2026 - 18:57