# TVD-CB3A

## Pierścień montażowy 3-calowy TruVision do zmiennoogniskowych kamer serii S6 z wiązką przewodów

### Opis

Pierścień montażowy TVD-CB3A, do kamer IP turret serii 6 TVT-5608H, TVT-5609H, TVT-5610H, TVT-5611H może być instalowany na wspornikach ściennych / wiszących TVD-SNB, TVD-CBW i TVD-PPB.

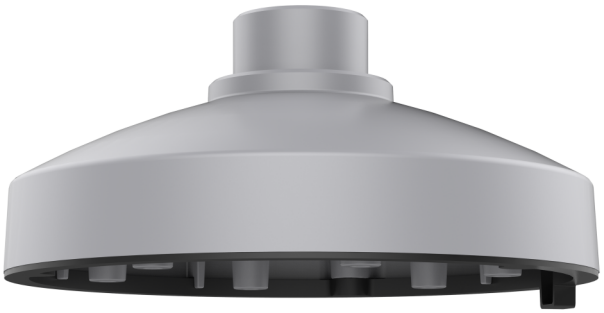

### Szczegóły

- Kompatybilny z kamerami IP turret TVT-5608H / TVT-5609H / TVT-5610H / TVT-5611H serii 6
- Kompatybilny ze wspornikami do montażu na ścianie / wiszącymi TVD-SNB, TVD-CBW i TVD-PPB
- Zaprojektowany do wygodnego okablowania

# TVD-CB3A

## Pierścień montażowy 3-calowy TruVision do zmiennoogniskowych kamer serii S6 z wiązką przewodów

## Specyfikacja techniczna

### General

| | |
|---|---|
| Bracket type | Cámara |
| Support type | TruVision mini domes |
| Bracket mounting part | Base de la copa |
| Mount type | Pendant mount |

### Physical

| | |
|---|---|
| Physical dimensions | Ø 140 x 66.6 mm |
| Net weight | 220 g |
| Colour | Gris (Pantone 428c) |
| Material | Aluminium |

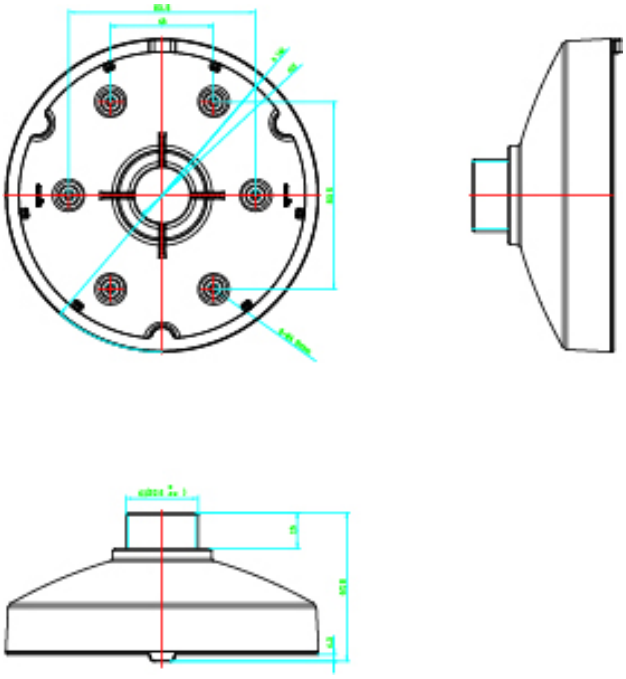

Będąc firmą innowacyjną, Kidde Global Solutions zastrzega sobie prawo do zmian w specyfikacji wyrobów bez uprzedzenia. W celu uzyskania najnowszych specyfikacji prosimy o wizytę na stronach pl/firesecurityproducts.com lub kontakt z przedstawicielem handlowym.

Last updated on 12 November 2026 - 18:57