DC115

Czujka magnetyczna przewód w panc. 5x200cm. metal., NC/NO, polaryzowana, szczelina 9-62mm, do drzwi stalowych

Opis

Czujki DC115 są idealne do montażu w drzwiach aluminiowych, oknach i drzwiach suwanych. Ze względu na swoje niewielkie wymiary po montażu stają się niemal niezauważalne.

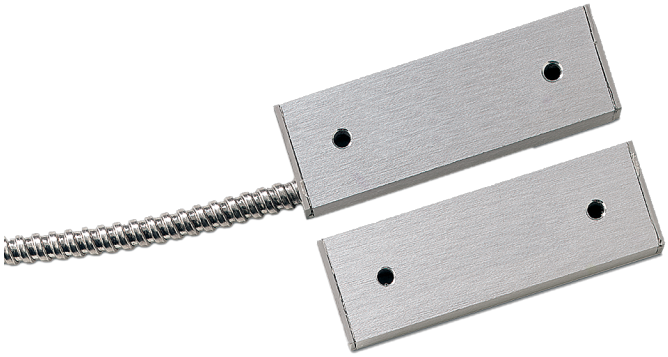

Szczegóły

- Czujka magnetyczna w obudowie aluminiowej
- Przykręcana, wyposażona w przewód 5 żyłowy o długości 200 cm okryty pancerzem
- Szczelina 9- 62 mm
- Polaryzowana
- Zestyk NC/NO

DC115

Czujka magnetyczna przewód w panc. 5x200cm. metal., NC/NO, polaryzowana, szczelina 9-62mm, do drzwi stalowych

Specyfikacja techniczna

General

Application type	Oberflächenmontage
Contact type	CO

Wired/wireless

Wired-wireless	Verdrahtet

Physical

Colour	Silber
Material	Eloxiertes Aluminium-Finish

Regulatory

EN50131 grade	Klasse 2

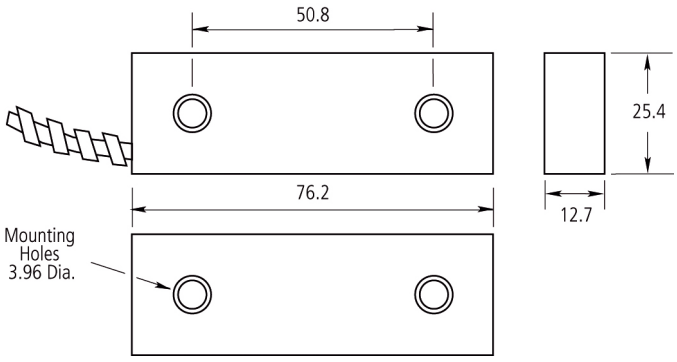

Będąc firmą innowacyjną, Kidde Global Solutions zastrzega sobie prawo do zmian w specyfikacji wyrobów bez uprzedzenia. W celu uzyskania najnowszych specyfikacji prosimy o wizytę na stronach pl/firesecurityproducts.com lub kontakt z przedstawicielem handlowym.

Last updated on 12 November 2026 - 18:57