TVGP-P01-0401-PTZ-G

Caméra IP PTZ TruVision 4 Mpx, H.265+, IR 400m, zoom optique x42, IP67, IK10, Hi-PoE/24VAC

Présentation

La caméra TVGP-P01-0401-PTZ-G est une caméra professionnelle Pan Tilt Zoom de la gamme de caméras IP PTZ de la série P de TruVision. La résolution de 4 mégapixels de la caméra, combinée à une sensibilité à la lumière extrêmement faible, un zoom optique x42 et un éclairage IR de 400 m, vous permet de capturer le niveau de détail requis à tout moment.

La caméra est entièrement programmable, avec jusqu'à 300 préréglages et 8 tours de patrouille et de préréglage.

La fonction de masque de confidentialité à 8 zones permet à ces caméras de bloquer les zones sensibles. En outre, la variété des fonctions d'intelligence et d'analyse ajoute une valeur substantielle et des performances améliorées à tout système vidéo.

Intelligence vidéo

La caméra est dotée de diverses fonctions vidéo intelligentes intégrées, comme la détection de franchissement de ligne, la détection de zone d'intrusion, la détection d'entrée/sortie de région, les capacités ANPR, la capture et la comparaison de visages. Certaines de ces fonctions intelligentes peuvent être affinées en ajoutant une classification des cibles (personnes et véhicules) pour filtrer les événements indésirables, ce qui permet une gestion plus efficace des événements d'alarme et du stockage.

Technologie

La caméra est dotée de la compression H.265+ afin d'optimiser ses besoins en matière de bande passante et de stockage. Parallèlement, la norme H.264, qui est également prise en charge, permet à la caméra d'être connectée aux installations existantes si nécessaire. Les jeux de commandes ONVIF, PSIA et CGI garantissent que cette caméra peut également être facilement connectée à pratiquement tous les systèmes de vidéosurveillance.



Détails

- Résolution de 4 Mpx
- Zoom optique x42, zoom numérique x16
- Éclairage IR jusqu'à 400 m
- Sensibilité à la lumière très faible
- Intelligence vidéo avec classification des personnes/véhicules ciblés
- Capture et comparaison de visages
- Capture ANPR
- Mise au point rapide
- Compression H.265+

TVGP-P01-0401-PTZ-G

Caméra IP PTZ TruVision 4 Mpx, H.265+, IR 400m, zoom optique x42, IP67, IK10, Hi-PoE/24VAC

Spécifications techniques

General

Technology	IP
Video standard	NTSC, PAL
OSD	Textüberlagerung
Image settings	BLC, De-Fog, HLC
Privacy masking	24 programmable polygon privacy masks, mask color or mosaic configurable
Software compatibility	TruVision Navigator, TVRmobile, Webbrowser

Camera

Sensor size	1/1.8"
Max. resolution	4 MPX
Sensor scan	Progressiv
Sensor type	CMOS
Shutter time	1/1 to 1/30,000 s

Lighting performance

WDR type	Echt-WDR
WDR	140 dB
Digital noise reduction	≥ 52 dB
Day/night	Echt Tag / Nacht
Motorized IR cut filter	Yes
Color sensitivity	Color: 0.001 Lux @ (F1.2, AGC ON), B/W: 0.0005 Lux @ (F1.2, AGC ON), 0 Lux with IR
Infrared (IR)	Yes
IR range	400 m
IR wavelength	850nm

Encoding

Video streams	3
Main stream compression	H.264, H.264+, H.265, H.265+
Sub stream compression	H.264, H.265, MJPEG
Third stream compression	H.264, H.265, MJPEG
Video bit rate	32 Kbps to 16 Mbps
Main stream resolutions	1280 x 720 (XVGA), 1280 x 960 (720p), 1920 x 1080 (1080p), 2560 x 1440
Sub stream resolutions	352 x 288 (CIF), 640 x 480 (VGA), 704 x 576 (4CIF)
Third stream resolutions	1280 x 720 (XVGA), 1280 x 960 (720p), 1920 x 1080 (1080p), 352 x 288 (CIF), 640 x 480 (VGA), 704 x 576 (4CIF)
Max. resolution @ fps	2560 x 1440 @ 25 fps

Lens

Focal length	6.0 mm to 252 mm - Horizontal FoV 56.6 to 1.7°, vertical FoV 33.7 to 0.9°, Diagonal FoV 63.4 to 1.9°
f-stop	Max. F1.2
Auto iris	Yes
Auto focus	Yes
Motorized zoom	Yes
Focus rapide	Oui
Zoom speed	Approx. 4.5 s

Pan/tilt/zoom

Pan	Pan range: 360°, Pan speed: configurable from 0.1 to 210°/s, preset speed 280°/s
Tilt	Tilt range: -20 to 90° (auto-flip), Tilt speed: configurable from 0.1 to 150°/s, preset speed 250°/s
Optical zoom	42x
Digital zoom	16X
Preset positions	300
Preset tours	8 with 32 presets per tour
Shadow tours	4 with up to 10 minutes per tour
Supported PTZ protocols	Pelco-D, Pelco-P

Network

Network interface	RJ-45 10/100 Mbit / s selbstanpassende Ethernet-Schnittstelle
Integration	CGI, ISAPI, ONVIF Profil G, ONVIF Profil S, ONVIF Profile T, SDK
Supported network protocols	802.1x, Bonjour, DDNS, DHCP, DNS, ezDDNS, FTP, HTTP, HTTPS, ICMP, IGMP, IPv4, IPv6, NTP, PPPoE, Qos, RTCP, RTP, RTSP, SMTP, SNMP, TCP/IP, UDP, UPnP

Audio

Audio compression	G.711alaw, G.711ulaw, G.722.1, G.726, MP2L2, PCM
Audio in	1 input (line in), max. input amplitude: 2-2.4 Vpp, input impedance: 1 KΩ ± 10%
Audio out	1 output (line out), line level, output impedance: 600 Ω
Audio bit rate	64 Kbps (G.711)/16 Kbps (G.722.1)/16 Kbps (G.726)/32 to192 Kbps (MP2L2)

Alarm I/O

Alarm inputs	7
Alarm outputs	2

Storage

Local storage type	Built-in memory card slot, support microSD/SDHC/SDXC card
Max. SD card capacity	256 GB

Video intelligence

Alarm trigger	HDD error, HDD full, Invalid login, IP address conflict, Network disconnected
ROI	8 fixed regions for each stream
Smart event	ANPR capture, Audio exception detection, Face capture, Face comparison, Einbruchmeldetechnikserkennung, Line crossing detection, Motion detection, Object removal detection, Erkennung eines Bereichseintritts, Region exiting detection, Unattended baggage detection
Intelligence options	Person/vehicle classification on VCA events
Intelligent tracking	Yes

TVGP-P01-0401-PTZ-G

Caméra IP PTZ TruVision 4 Mpx, H.265+, IR 400m, zoom optique x42, IP67, IK10, Hi-PoE/24VAC

Electrical

Operating voltage	24VAC, Hi-PoE
Power consumption	24 VAC: Max. 60 W, including max. 18 W for IR and max. 6 W for heater Hi-PoE: Max. 50 W, including max. 18 W for IR and max. 6 W for heater

Physical

Physical dimensions	Ø 266.6 × 410 mm Ø 10.5 × 16.14 in.
Net weight	Approx. 8 kg Approx. 17.64 lb.
Colour	Grau (Pantone 428c)
Material	Metall
Form Factor	PTZ
Mount	Corner mount (requires additional accessory), Abhänge-Halterung, Pole mount (requires additional accessory), Wall mount (requires additional accessory)

Environmental

Impact rating	IK10
Operating temperature	-40 to 70 °C -40 to 158 °F
Relative humidity	95% or less non-condensing
IP rating	IP67

Regulatory

Compliancy	CE, EMC, FCC, RCM, REACH, RoHS 3, UKCA, UL, WEEE

L'intelligence vidéo

Capture de visage	Peut détecter jusqu'à 30 visages simultanément. Prend en charge la détection, la capture, le classement et la sélection des visages en mouvement, et génère la meilleure image de visage.

Information générale

Prise en charge des navigateurs web sans plugin	Google Chrome, Mozilla Firefox

Réseau

Vue simultanée en direct	Jusqu'à 20 canaux

Produits compatibles

Catégorie	Référence	Description
Brackets & Mounts	TVMI-PM	Support de montage suspendu, 57 mm / 2,24". pour caméra TruVision Multi-imager.
Brackets & Mounts	TVMI-PM2	Support de montage suspendu, 200 mm / 7,87". pour caméra TruVision.
Brackets & Mounts	TVMI-PM3	Support de montage suspendu, 500 mm / 19,7". Pour caméra TruVision.
Brackets & Mounts	TVMI-WM	Support pour montage mural pour Caméra TruVision Multi-imager
Brackets & Mounts	TVP-CMB-01	Support de fixation d'angle TruVision avec boîtier de connexion pour les caméras IP PTZ des séries P et M
Brackets & Mounts	TVP-PMB-01	Support de montage sur mât TruVision avec boîtier de raccordement pour les caméras IP PTZ des séries P et M
Brackets & Mounts	TVP-WM-CM	Adaptateur pour fixation en angle.

Produits compatibles

Catégorie	Référence	Description
Brackets & Mounts	TVP-WM-PM	Adaptateur de montage sur poteau pour dôme PTZ TruVision PTZ (à utiliser avec le support de montage mural TVP-WMB).

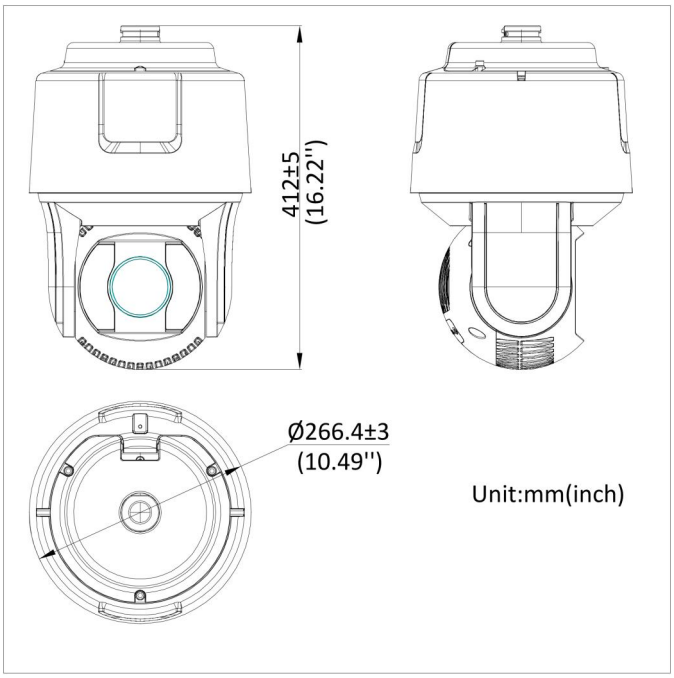

En tant que société d'innovation, Kidde Global Solutions se réserve le droit de modifier les spécifications des produits sans préavis. Pour les dernières spécifications du produit, visitez le site web fr.firesecurityproducts.com ou contactez votre représentant commercial.

Last updated on 12 November 2026 - 18:57