S30-1SLC/B-20

Porto SFP - 1000Base-BX20, 1 Fibra Monomodo (Tx:1490nm / Rx:1310nm) - 20Km



S30-1SLC/B-20

Porto SFP - 1000Base-BX20, 1 Fibra Monomodo (Tx:1490nm / Rx:1310nm) - 20Km

Especificações técnicas

General

Category	SFP
Port type	Single Mode
No. of fibers	1
Port speed	Gigabit
Wavelength	1310 nm, 1490 nm

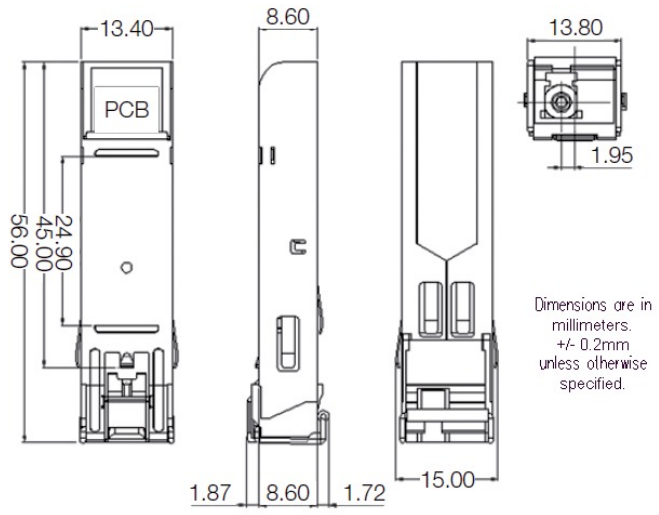

Como empresa de inovação, a Kidde Global Solutions reserva o direito de alterar as especificações do produto sem aviso prévio. Para obter informações sobre as especificações mais recentes do produto, visite pt.firesecurityproducts.com online ou contate o departamento comercial.

Last updated on 12 November 2026 - 20:20