AB380E

8" Fire Bell, outdoor use, 24 VDC



AB380E

8" Fire Bell, outdoor use, 24 VDC

Specyfikacja techniczna

Electrical

Power supply type	24 VDC
Number of connection terminals	2

Physical

Colour	Red
Mounting type	Assemblage sur socle, Wall mount
Mounting position	Mur
Mounting base	Profondeur
Material	Polycarbonate haut impact, Steel

Environmental

Vandal proof	No
Environment	Outdoor

Regulatory

Compliancy	CE, REACH, RoHS 3, WEEE
Certification	CPR

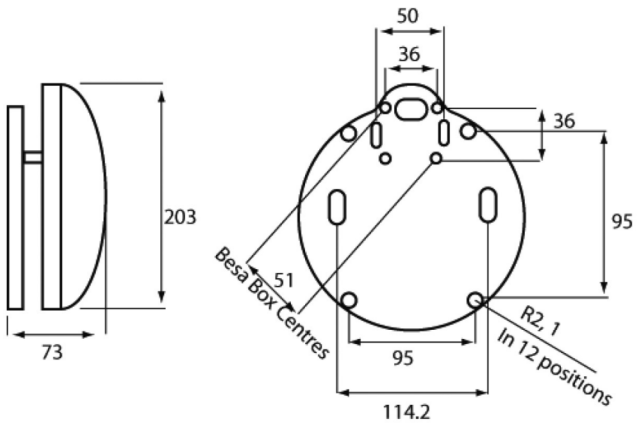

Będąc firmą innowacyjną, Kidde Global Solutions zastrzega sobie prawo do zmian w specyfikacji wyrobów bez uprzedzenia. W celu uzyskania najnowszych specyfikacji prosimy o wizytę na stronach pl/firesecurityproducts.com lub kontakt z przedstawicielem handlowym.

Last updated on 12 November 2026 - 18:57