TVD-BB3A-B

Boîtier arrière incliné TruVision pour caméras tourelles à objectif fixe, noir.

Overview

The TVD-BB3A-B back box can be used for the fixed lens Turret IP cameras, black.



Détails

- Boîtier arrière pour gérer le câblage et les connexions de la caméra
- Compatible avec les caméras IP tourelles à objectif fixe de la série M, noir.

TVD-BB3A-B

Boîtier arrière incliné TruVision pour caméras tourelles à objectif fixe, noir.

Spécifications techniques

General

Bracket type	Camera
Bracket mounting part	Mount connection box
Mount type	Back box

Physical

Physical dimensions	Ø 157 × 165.7 × 61.8 mm Ø 6.18 × 6.52 × 2.43 in.
Net weight	586 g 1.29 lb.
Colour	Black
Material	Aluminium

Compatibility

Fixed lens Turret cameras, black	TVGP-M01-0201-TUR-B, TVGP-M01-0401-TUR-B, TVT-5603, TVT 5606

Produits compatibles

Catégorie	Référence	Description
Camera	TVGP-M01-0201-TUR-B	Caméra IP tourelle TruVision 2MP, H.265+, IR 30m, objectif 2.8mm, noire, IP67.
Camera	TVGP-M01-0401-TUR-B	Caméra tourelle noire TruVision 4 Mpx, H.265+, Smart IP, IR 30m, objectif 2.8mm, IP67.

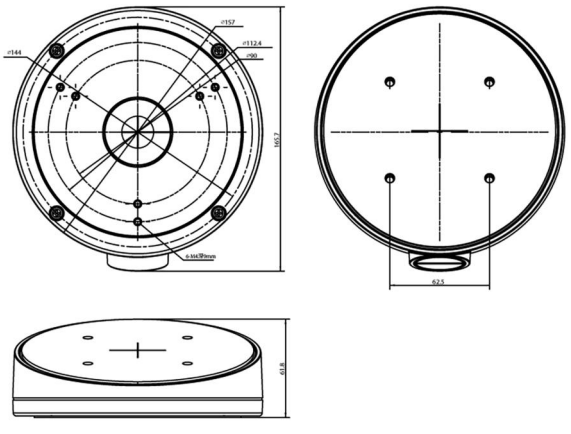

En tant que société d'innovation, Kidde Global Solutions se réserve le droit de modifier les spécifications des produits sans préavis. Pour les dernières spécifications du produit, visitez le site web fr.firesecurityproducts.com ou contactez votre représentant commercial.

Last updated on 12 November 2026 - 18:57