TVD-BB3A-B

TruVision abgewinkelte Montagehalterung für IP-Turret-Kameras mit fester Brennweite, schwarz

Allgemein

Die TVD-BB3A-B abgewinkelte Montagehalterung kann für die IP-Turret-Kameras mit fester Brennweite verwendet werden. Schwarze Ausführung.



Einzelheiten

- Abgewinkelte Montagehalterung mit Kabelmanagement
- Kompatibel mit IP-Turret-Kameras der M-Serie mit fester Brennweite, schwarz

TVD-BB3A-B

TruVision abgewinkelte Montagehalterung für IP-Turret-Kameras mit fester Brennweite, schwarz

Technische Spezifikationen

General

Bracket type	Camera
Bracket mounting part	Mount connection box
Mount type	Back box

Physical

Physical dimensions	Ø 157 × 165.7 × 61.8 mm
Net weight	586 g
Colour	Black
Material	Aluminium

Kompatible Produkte

Kategorie	Referenz	Beschreibung
Camera	TVGP-M01-0201-TUR-B	TruVision 2 MP, H.265+, Smart IP Turret Camera, 30 m IR, 2,8-mm-Objektiv, schwarz
Camera	TVGP-M01-0401-TUR-B	TruVision 4 MP, H.265+, Smart IP Turret Camera, 30 m IR, 2,8-mm-Objektiv, schwarz

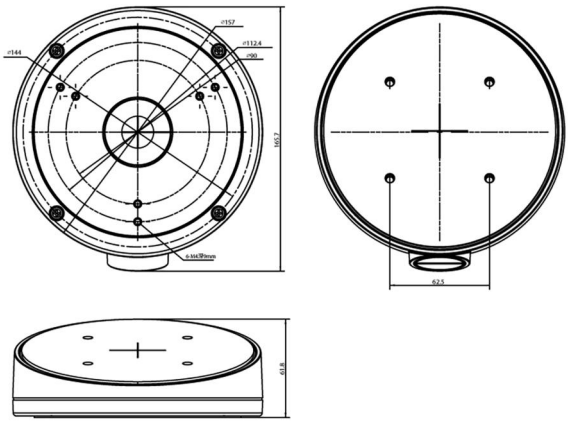

Als innovatives Unternehmen behält sich Kidde Global Solutions das Recht vor, Produktspezifikationen ohne Ankündigungen zu ändern. Für die aktuellsten Produktspezifikationen, besuchen Sie bitte de.firesecurityproducts.com online oder kontaktieren Sie bitte unsere Vertriebsmitarbeiter.