TVMI-PM

TruVision Multi-Imager-Anhängerhalterung, 57 mm

Allgemein

Mit der Abhängehalterung TruVision TVMI-PM3 kann die Multi-Imager-Kamera TVS-5101 an einer Decke installiert werden. Zusätzliche Verlängerungselemente sind verfügbar, um den Abstand zwischen Kamera und Decke zu vergrößern.

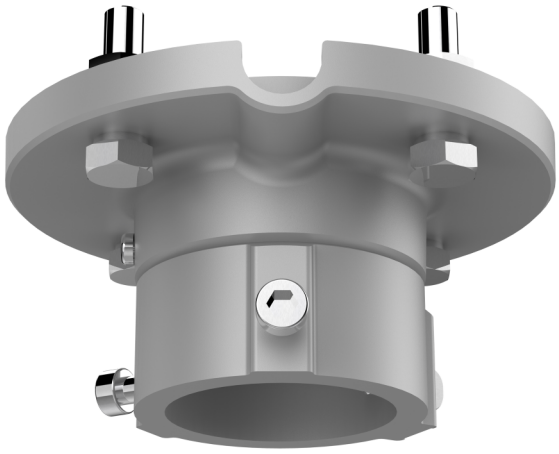

Einzelheiten

- Kompatibel mit TVS-5101 TruVision Multi-Imager Kamera
- Aluminiumlegierung mit Pulverbeschichtung

TVMI-PM

TruVision Multi-Imager-Anhängerhalterung, 57 mm

Technische Spezifikationen

General

Bracket type	Camera
Support type	TruVision 360 degrees cameras
Bracket mounting part	Mounting bracket
Mount type	Pendant mount
Cable management	Yes

Physical

Physical dimensions	116.5 x 57 mm
Net weight	380 g
Colour	Grey (Pantone 428c)
Material	Aluminium

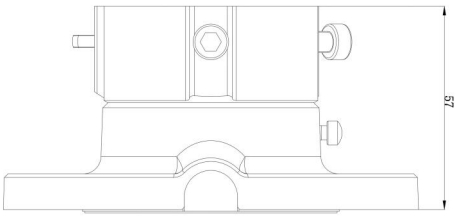

Als innovatives Unternehmen behält sich Kidde Global Solutions das Recht vor, Produktspezifikationen ohne Ankündigungen zu ändern. Für die aktuellsten Produktspezifikationen, besuchen Sie bitte de.firesecurityproducts.com online oder kontaktieren Sie bitte unsere Vertriebsmitarbeiter.