DC123

Magnetkontakt, utanpåliggande montage. Växlande kontakt. Arbetsavstånd 18 mm, mått 63 x 12 x 19 mm



Detaljer

- Omfattande produktserie
- Överlägsen kvalitet
- Enkla att installera
- Två meters ledarlängd som standard
- Försedda med sabotageslinga
- Kan på beställning levereras med önskat inbyggt motstånd

DC123

Magnetkontakt, utanpåliggande montage. Växlande kontakt. Arbetsavstånd 18 mm, mått 63 x 12 x 19 mm

Tekniska specifikationer

General

Application type	Overflademontering
Contact type	CO

Wired/wireless

Wired-wireless	Kablede

Physical

Colour	Hvid

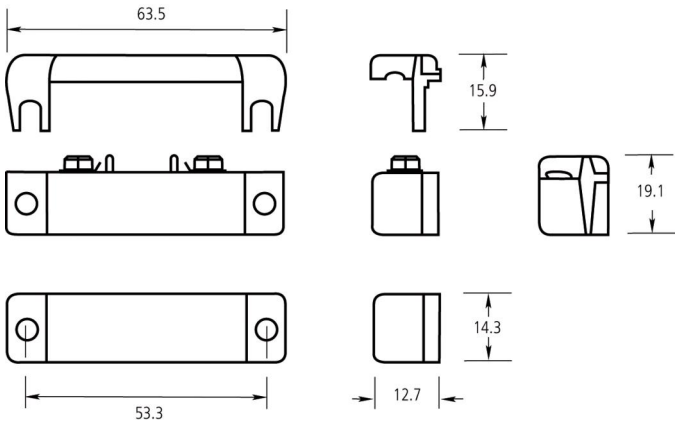

Kidde Global Solutions förbehåller sig rätten att ändra produktspecifikationer utan föregående meddelande. För de senaste produktspecifikationerna, besök se.firesecurityproducts.com online eller kontakta din försäljningsrepresentant.

Last updated on 12 November 2026 - 18:57