# DC102R4.7

**CONTACT WITH 4.7K RES (WHITE)**



# DC102R4.7
## CONTACT WITH 4.7K RES (WHITE)

## Tekniska specifikationer

### General

| | |
|---|---|
| Application type | Montaggio a superficie |
| Contact type | Resistenza 4K7 |

### Wired/wireless

| | |
|---|---|
| Wired-wireless | Kablede |

### Physical

| | |
|---|---|
| Colour | Hvid |

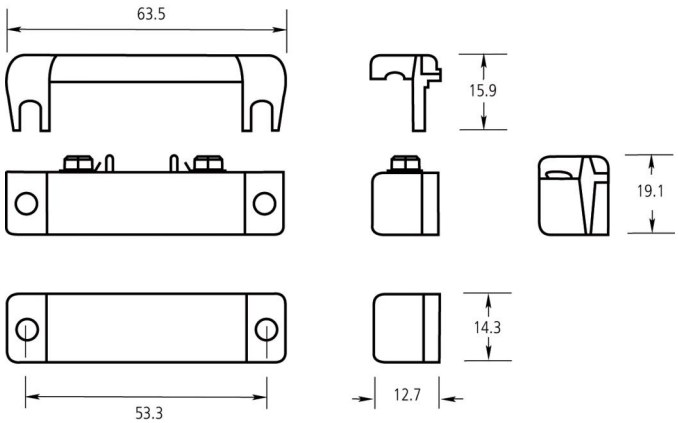


Kidde Global Solutions förbehåller sig rätten att ändra produktspecifikationer utan föregående meddelande. För de senaste produktspecifikationerna, besök se.firesecurityproducts.com online eller kontakta din försäljningsrepresentant.

Last updated on 12 November 2026 - 18:57