DC102R4.7

Contacto magnético para superficie, terminal de tornillos. Apertura operativa máx. 18mm. EOL 4K7. Blanco.



DC102R4.7

Contacto magnético para superficie, terminal de tornillos. Apertura operativa máx. 18mm. EOL 4K7. Blanco.

Especificaciones técnicas

General

Application type	Overflademontering
Contact type	4K7 Widerstand

Wired/wireless

Wired-wireless	Kablede

Physical

Colour	Hvid

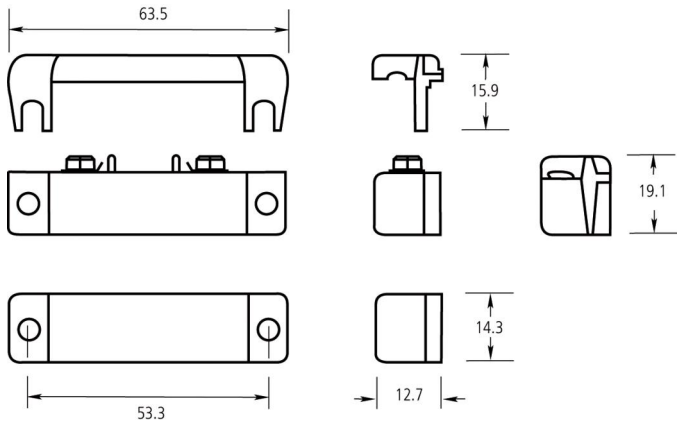

Como empresa innovadora, Kidde Global Solutions se reserva el derecho de modificar las especificaciones de los productos sin previo aviso. Para conocer las últimas especificaciones de los productos, visite la Web de es.firesecurityproducts.com o póngase en contacto con su comercial.

Last updated on 12 November 2026 - 18:57